Tèl : 03 87 84 43 87
https://www.batifer.com

Gabarit perçage poignées

HAFELE

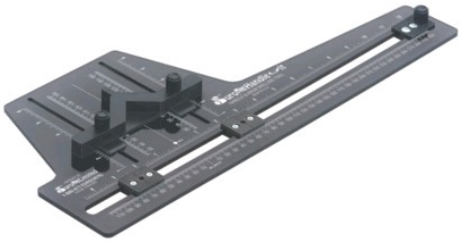

Descriptif détaillé

Pour matériaux de panneau jusqu'à 800 mm de largeur max.
Avec butées latérales et butées de profondeur réglables butée de profondeur avec équerre 45°, utilisable des deux côtés (symétrique).
Plage de réglage horizontale jusqu'à 420 mm et verticale jusqu'à 125 mm.
Polycarbonate haute résistance.

Tableau des références produits
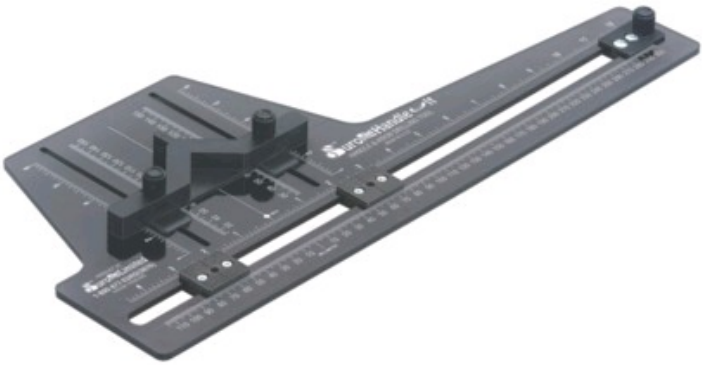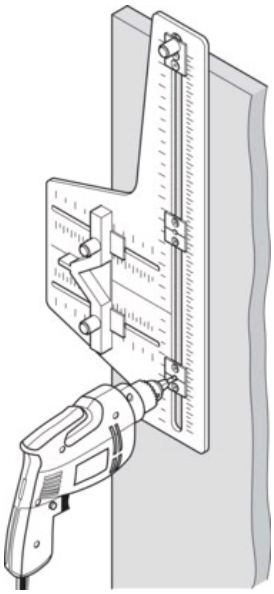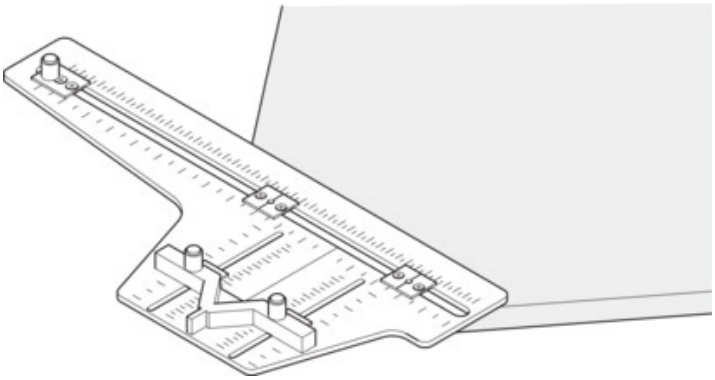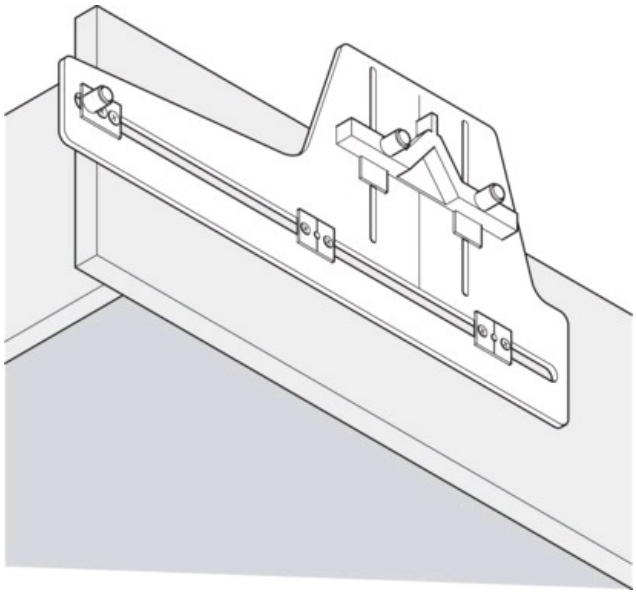
RÉFÉRENCE	VENDU PAR
333868	1