Tèl : 03 87 84 43 87
https://www.batifer.com

Set de synchronisation CABLOXX

BLUM

Page 882 du catalogue Batifer

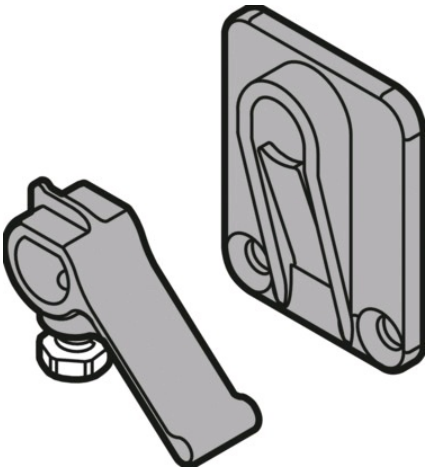

Descriptif détaillé

Recommandé pour des largeurs de corps de meubles supérieur à 600 mm en combinaison avec la fonction de verrouillage.
En cas d'utilisation d'une synchronisation, deux sets de tringles de verrouillage sont nécessaires.
Comprenant : 2 supports de tube de synchronisation et 2 leviers de synchronisation.
Tube à commander séparément.
Plastique noir.

Tableau des références produits
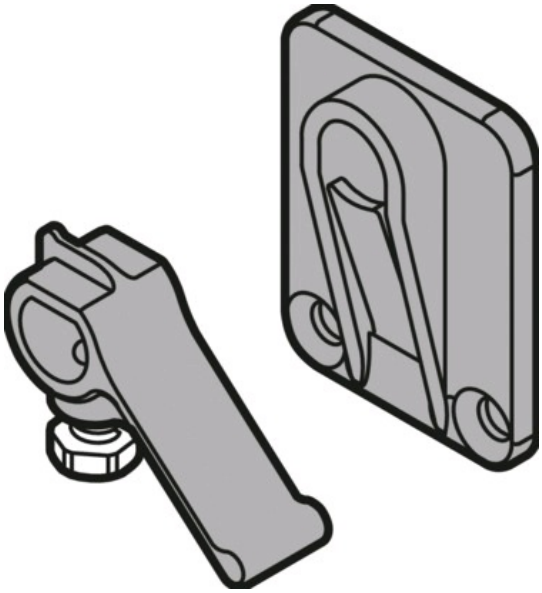
RÉFÉRENCE	RÉF. FOURNISSEUR	VENDU PAR
367655	Z80V000A	1