Tèl : 03 87 84 43 87
https://www.batifer.com

Set de leviers CABLOXX

BLUM

Page 882 du catalogue Batifer

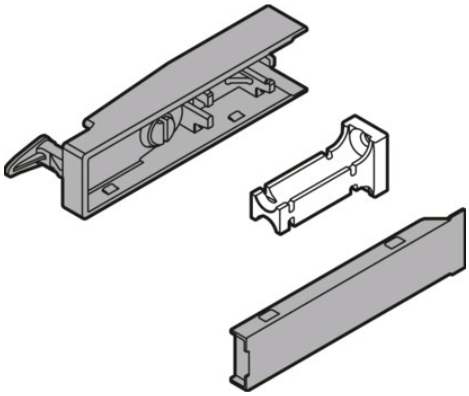

Descriptif détaillé

Se fixe sur l'arrière de la façade du tiroir.
Comprenant : levier, support de levier, cache pour levier.
À commander 1 set par tiroir.
Matière synthétique / zamak.

Tableau des références produits
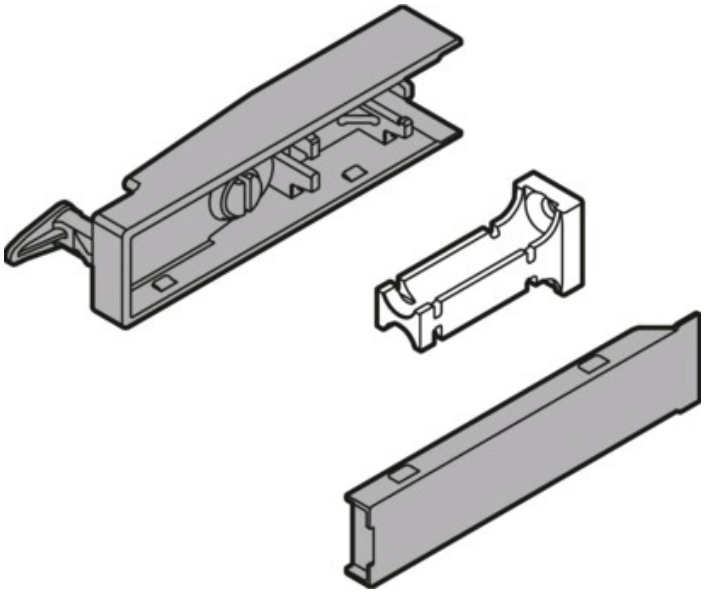
RÉFÉRENCE	RÉF. FOURNISSEUR	COULEUR	VENDU PAR
367651	Z80.000S WGR	Gris clair	1
367652	Z80.000S OG-M	Gris orion	1
367653	Z80.000S SW-M	Blanc soie	1
367654	Z80.000S TS-M	Noir terra mat	1