Tèl : 03 87 84 43 87
https://www.batifer.com

Vérin de socle Camar

HAFELE

Page 865 du catalogue Batifer

Descriptif détaillé

Avec équerre d'applique, à enfoncer dans perçage et visser ou à frapper.
Capacité de charge env. 150 kg.
Réglage en hauteur +20 mm.
Entraînement six pans creux SW6 par le haut.
Pour épaisseur de plateau à partir de 19 mm.
Matériau boîtier : acier / partie de réglage : zamac et plastique.
Finition/coloris acier : galvanisée, zamak : bruts, plastique : noir.

Tableau des références produits

RÉFÉRENCE	RÉF. FOURNISSEUR	MODÈLE	VENDU PAR
344013	637.42.942	A enfoncer entraxe 32 mm	1
343985	637.42.950	A frapper	1

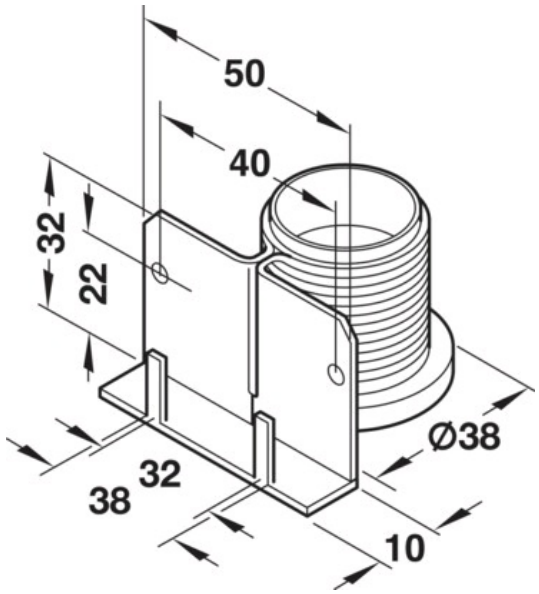
50
40
32
22
Ø38
32
38
10

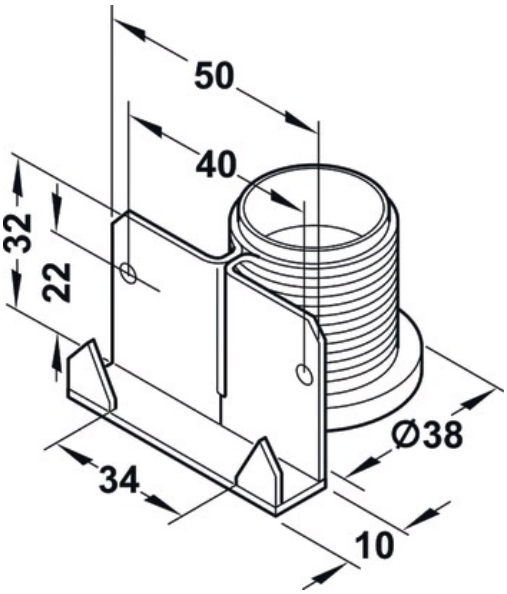
50
40
32
22
Ø38
34
10