Tèl : 03 87 84 43 87
https://www.batifer.com

# Piètement de table tubulaire RTG 30

HAFELE
Page 1002 du catalogue Batifer

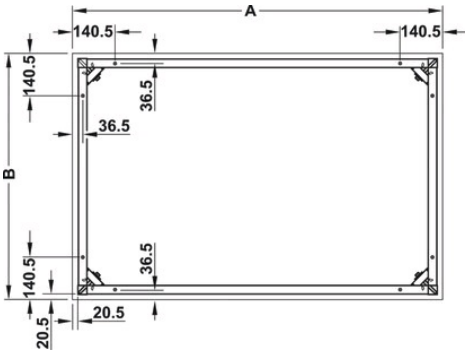


## Descriptif détaillé

Livrés en pièces détachées, il s'assemblent rapidement et demandent peu de place pour le transport.
Réglage en hauteur 15 mm par patin.
Dimensions extérieures.
Pieds de table carrés 30 x 30 mm, épaisseur 2 mm.
Châssis: 40 x 28 mm, épaisseur 1,mm.
Fourniture:
4 pieds de table hauteur 700 mm, avec patin.
4 tubes rectangulaires.
1 jeu de ferrure d'assemblage d'angle avec patin.
Acier gris RAL 9006.

**Tableau des références produits**
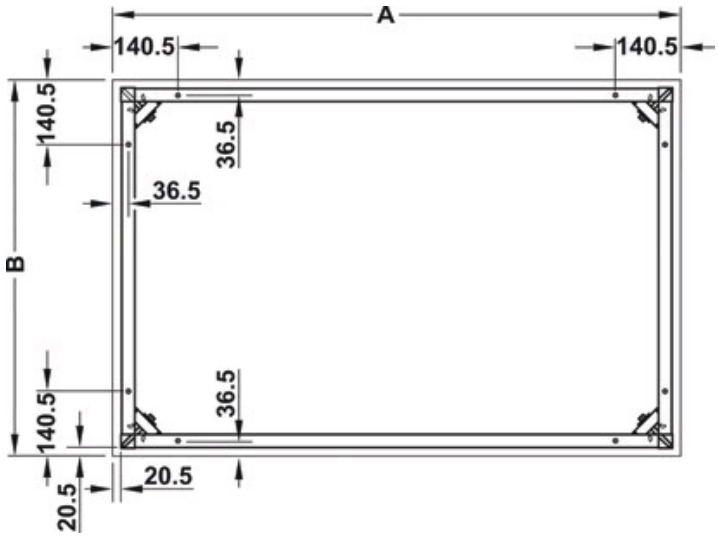
| RÉFÉRENCE | RÉF. FOURNISSEUR | LONGUEUR | LARGEUR | VENDU PAR |
|---|---|---|---|---|
| 425414 | 633.20.200 | 600 mm | 600 mm | 1 |
| 425415 | 633.20.201 | 700 mm | 600 mm | 1 |
| 425416 | 633.20.221 | 700 mm | 700 mm | 1 |
| 425417 | 633.20.202 | 800 mm | 600 mm | 1 |
| 425418 | 633.20.222 | 800 mm | 700 mm | 1 |
| 425419 | 633.20.242 | 800 mm | 800 mm | 1 |
| 425420 | 633.20.203 | 1000 mm | 600 mm | 1 |
| 425421 | 633.20.223 | 1000 mm | 700 mm | 1 |
| 425422 | 633.20.243 | 1000 mm | 800 mm | 1 |
| 425423 | 633.20.263 | 1000 mm | 1000 mm | 1 |
| 425424 | 633.20.204 | 1200 mm | 600 mm | 1 |
| 425425 | 633.20.224 | 1200 mm | 700 mm | 1 |
| 425426 | 633.20.244 | 1200 mm | 800 mm | 1 |
| 425427 | 633.20.264 | 1200 mm | 1000 mm | 1 |
| 425428 | 633.20.205 | 1400 mm | 600 mm | 1 |
| 425429 | 633.20.225 | 1400 mm | 700 mm | 1 |
| 425430 | 633.20.245 | 1400 mm | 800 mm | 1 |
| 425431 | 633.20.265 | 1400 mm | 1000 mm | 1 |