Tèl : 03 87 84 43 87
https://www.batifer.com

# Support de tringle d’armoire 2 trous de vissage

HAFELE

Page 948 du catalogue Batifer

## Descriptif détaillé

Pour tube de penderie ovale 30 x 15 mm.
A visser sous le fond.
Matériau : alliage zingué.
Livré avec vis de fixation M6 x 28.

**Tableau des références produits**

| RÉFÉRENCE | COULEUR | DIMENSIONS | RÉF. FOURNISSEUR | VENDU PAR |
|---|---|---|---|---|
| 339702 | Nickelé | 16 x 63 x 20 mm | 803.32.721 | 1 |
| 478787 | Noir | 15 x 65 x 18,6 mm | 803.25.370 | 1 |

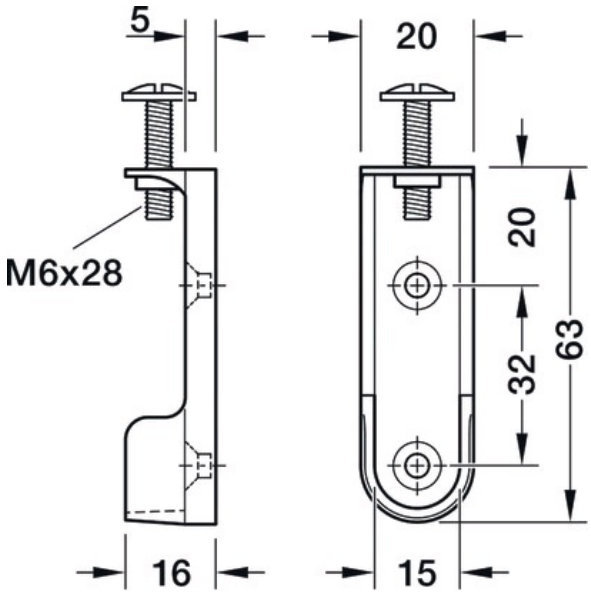
5
20
M6x28
20
32
63
16
15

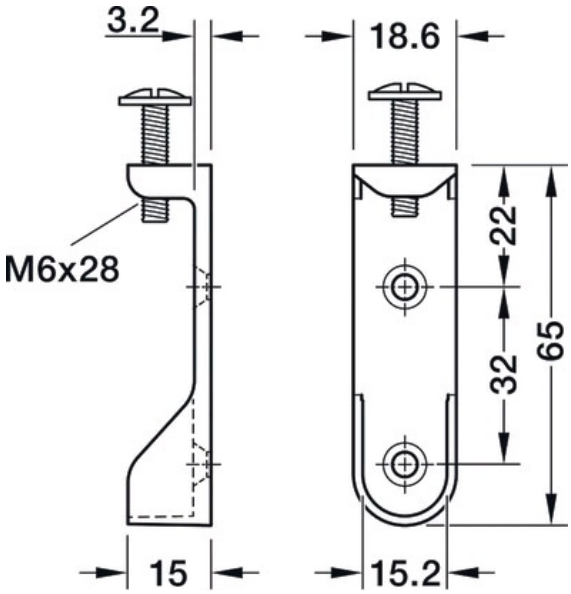
3.2
18.6
M6x28
22
32
65
15
15.2