Tèl : 03 87 84 43 87
https://www.batifer.com

Support central pour tube ovale

Descriptif détaillé

Fixation sous tablette.
Pour tube 30 x 15 mm.
Zamak.

Tableau des références produits

RÉFÉRENCE	FINITION	MODÈLE	VENDU PAR
247322	Chromé	Sans vis	1
439997	Noir 9005	Sans vis	1
439995	Noir 9005	Avec vis de blocage	1

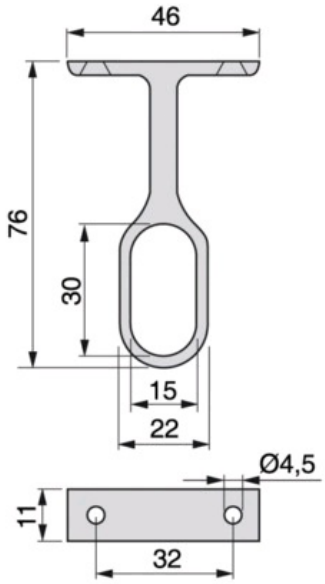
46
76
30
15
22
Ø4,5
11
32