Tèl : 03 87 84 43 87
https://www.batifer.com

Distributeur LOOX5 24 V avec 3 interrupteurs

HAFELE

Descriptif détaillé

Raccord enfichable Box to Box ou avec une rallonge d’alimentation.
N’importe quel nombre de répartiteurs peut être connecté au boîtier de commande en respectant la puissance maximale !
Puissance connectée max. 120 watts.
Nombre de ports : 1 x entrée avec prise Box to Box, 1 x sortie connecteur Box to Box, 3 x connecteur d’interrupteur (modèle avec fonction interrupteur), 6 x sortie connecteurs consommateurs.
Dimensions (L x l x h) 120 x 50 x 16 mm.

3 modes de fonctionnement :
Commutation de groupe (LED rouge de retour d'information)
Interrupteur 1 = sorties 1 et 2
Interrupteur 2 = sorties 3 et 4
Interrupteur 3 = sorties 5 et 6

Connexion OU (LED bleu de retour d'information)
Mise en marche via interrupteurs 1, 2 ou 3, pour la mise à l'arrêt , tous les interrupteurs connectés sont à nouveau actionnés
Aucun variateur ne doit être utilisé dans le mode de fonctionnement de connexion OU !

Connexion numérique croisée (LED verte de retour d'information)
Activer un interrupteur (1, 2 ou 3) pour la mise en marche/arrêt de toutes les sorties
Transformateur non fourni.

Tableau des références produits

RÉFÉRENCE	RÉF. FOURNISSEUR	VENDU PAR
478944	833.95.829	1

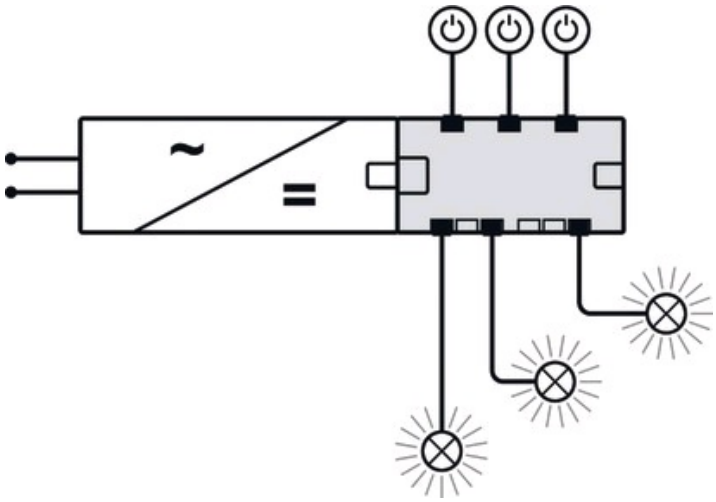

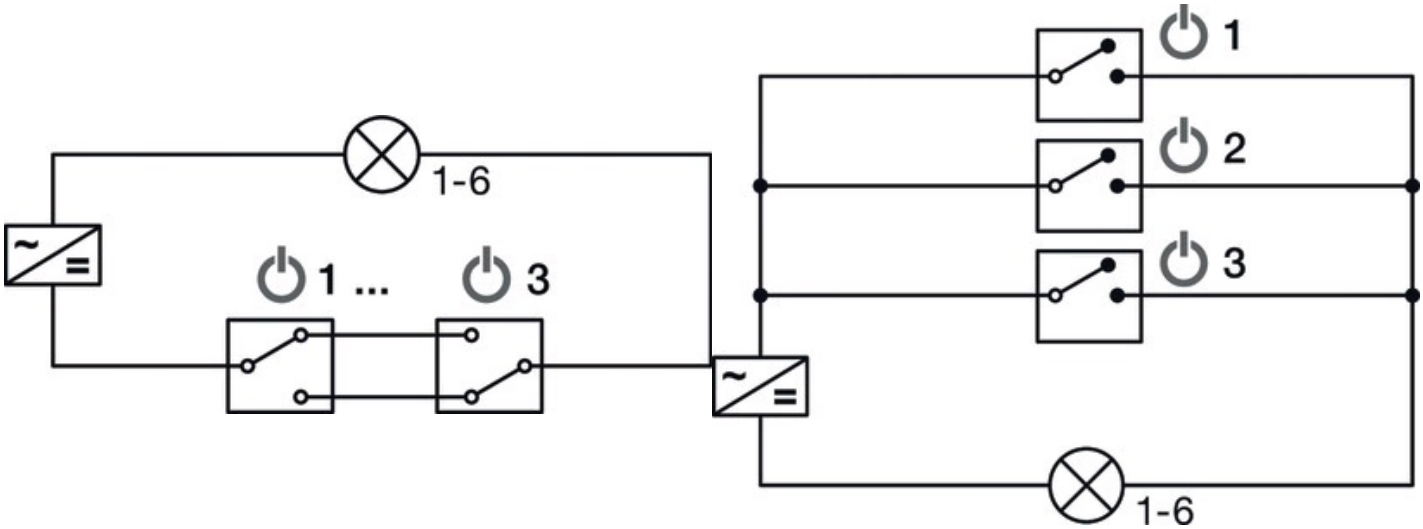
1-6
1 ...
3
1
2
3
1-6

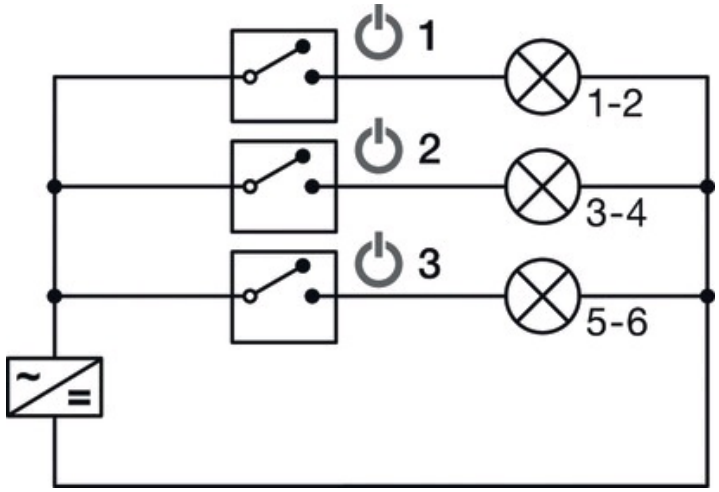
1
1-2
2
3-4
3
5-6
~
=