Tèl : 03 87 84 43 87
https://www.batifer.com

Paire de coulisses à billes sortie totale 36 kg

HAFELE

Page 812 du catalogue Batifer

Descriptif détaillé

Avec fermeture automatique et amortissement.
Décrochable grâce au levier de séparation.
Possibilité de réglage de la hauteur max. ±1,6 mm pour ajustement de la façade de tiroir.
Dimensions extérieures largeur de tiroir max. = largeur intérieure de corps - 25,4 mm.
Montage à visser sur la paroi latérale, dans rangée de trous 32 mm.
Matériau acier finition galvanisé.

Tableau des références produits

RÉFÉRENCE	LONGUEUR	RÉF. FOURNISSEUR	VENDU PAR
340959	400 mm	432.23.941	1
340944	450 mm	432.23.946	1
340945	500 mm	432.23.951	1
340946	550 mm	432.23.956	1
340947	600 mm	432.23.961	1
340948	650 mm	432.23.927	1
340949	700 mm	432.23.971	1

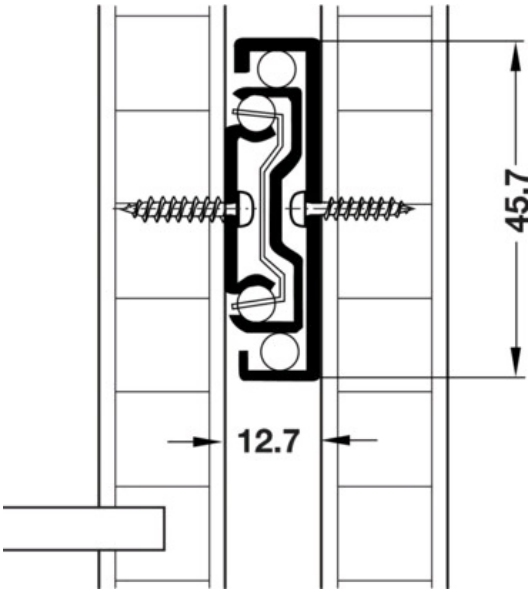
45.7
12.7

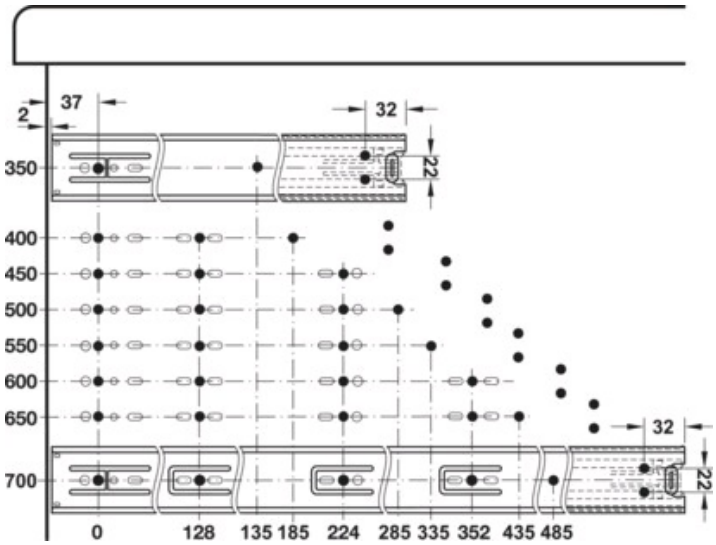
2
37
32
22
350
400
450
500
550
600
650
700
32
22
0
128
135 185
224
285 335
352
435 485

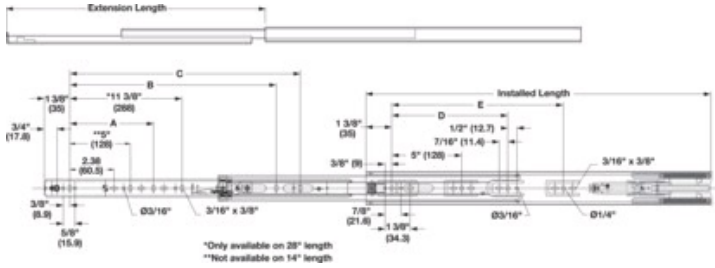
Extension Length
C
B
1 3/8"
(35)
*11 3/8"
(288)
3/4"
(17.8)
A
**5"
(128)
2.36
(60.5)
3/8"
(9.9)
5/8"
(15.9)
Ø3/16"
3/16" x 3/8"
*Only available on 28" length
**Not available on 14" length
Installed Length
E
D
1 3/8"
(35)
1/2" (12.7)
7/16" (11.4)
3/8" (9)
5" (128)
3/16" x 3/8"
7/8"
(21.6)
1 3/8"
(34.3)
Ø3/16"
Ø1/4"