Tèl : 03 87 84 43 87
https://www.batifer.com

Taquet pour fond en bois ou en verre

HAFELE

Descriptif détaillé

Taquet à enficher.
Capacité de charge avec 4 supports diamètre de perçage 3 mm : 37,6 kg.
Capacité de charge avec 4 supports diamètre de perçage 5 mm : 25 kg.
Zingué avec revêtement plastique.

Tableau des références produits

RÉFÉRENCE	RÉF. FOURNISSEUR	DIAMÈTRE PERÇAGE	VENDU PAR
436849	282.25.333	3 mm	100
436852	282.24.333	5 mm	100

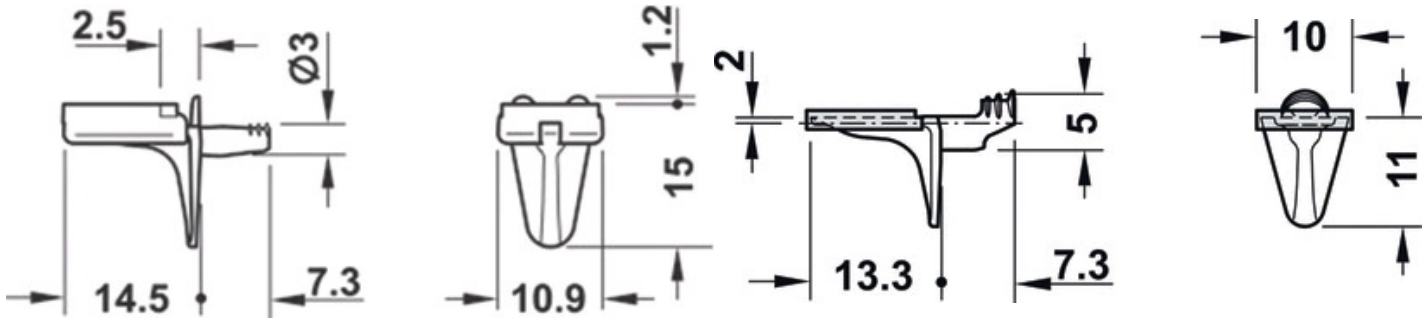
2.5
Ø3
14.5
7.3
1.2
15
10.9
2
5
13.3
7.3
10
11