Tèl : 03 87 84 43 87
https://www.batifer.com

Taquet pour bois capacité de charge 80 kg EX-CELLENT H

HAFELE

Descriptif détaillé

Exécution : avec protection du fond contre le relèvement de serrage.
Percement 5 mm.
Pour épaisseur de bois : 16-22 mm.
Finition : nickelé.
Matériau : alliage zingué.

Tableau des références produits

RÉFÉRENCE	RÉF. FOURNISSEUR	VENDU PAR
334827	282.23.725	1

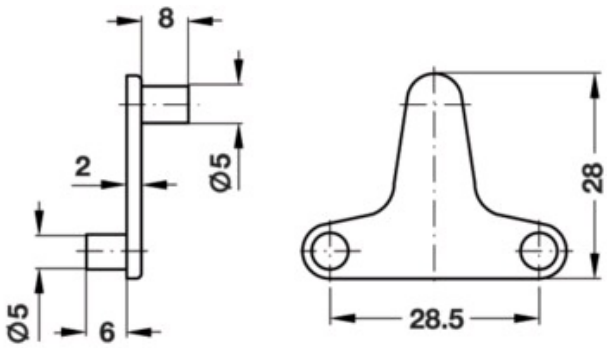
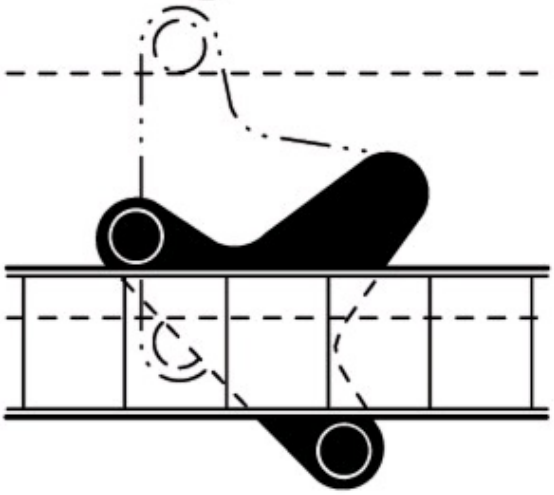
Montage