Tèl : 03 87 84 43 87
https://www.batifer.com

Taquet pour bois à vis euro

HAFELE

Page 818 du catalogue Batifer

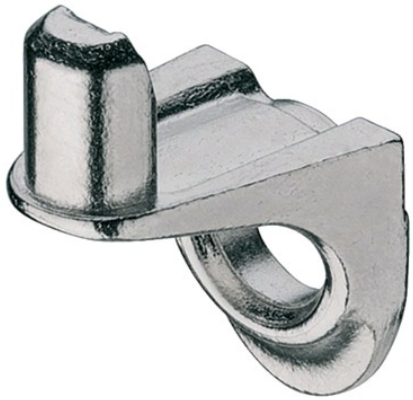

Descriptif détaillé

Capacité de charge 62.4 kg avec 4 taquets.
Exécution : avec tenon à enficher en tant que sécurité de fond.
Matériau : alliage zingué.
Finition : nickelé.
Montage : à visser.
Dimension A: distance tenons à enficher-paroi latérale : 10 mm.

Tableau des références produits
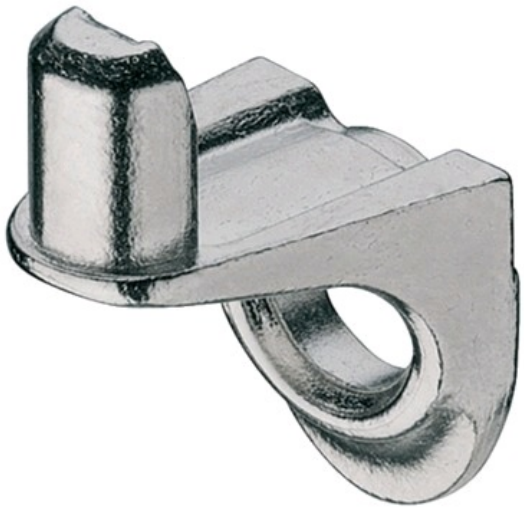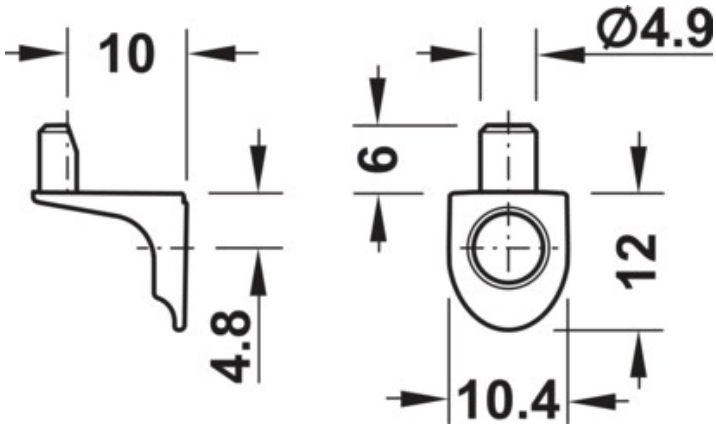
RÉFÉRENCE	RÉF. FOURNISSEUR	VENDU PAR
335362	282.24.704	1