Tèl : 03 87 84 43 87
https://www.batifer.com

Fermeture de serrage avec arrêt

HAFELE

Page 814 du catalogue Batifer

Descriptif détaillé

Pour tables à châssis.
Montage à visser sous le plateau de table.
Matériau acier.
Finition jaune chromaté.

Tableau des références produits
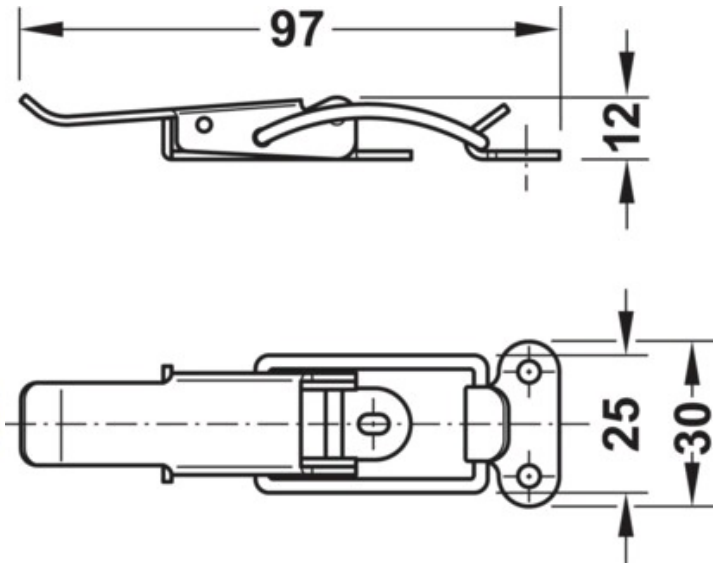
RÉFÉRENCE	RÉF. FOURNISSEUR
343454	380.51.503