Tèl : 03 87 84 43 87
https://www.batifer.com

Prise de courant rotative

HAFELE

Descriptif détaillé

2 prises à contact de protection à faible profondeur d'installation pivotantes.
Domaine d'utilisation cuisine, bureau et salons d'accueil.
Pour épaisseur de panneau à partir de 40 mm.
Montage perçage et fixation de serrage arrière.
Diamètre de perçage 105 mm.
Fourniture :
1 élément de prises de courant IP20 avec câble d'alimentation 2 m et prise à contact de protection.
Matériau corps de base : plastique, couvercle : alliage zingué.
Finition aspect inox.

Tableau des références produits

RÉFÉRENCE	RÉF. FOURNISSEUR	VENDU PAR
378321	820.08.010	1

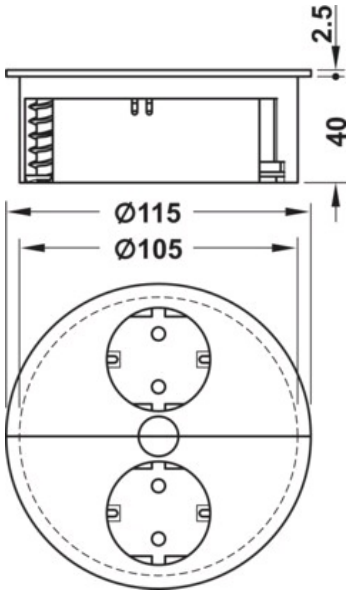
2.5
40
Ø115
Ø105