Tèl : 03 87 84 43 87
https://www.batifer.com

Serrure de tiroir axe 20 mm

HAFELE

Page 873 du catalogue Batifer

Descriptif détaillé

Pour cylindre interchangeable SYMO.
Matériau : alliage zingué.
Finition : nickelé.
Axe : 20 mm.
Longueur de boîtier de cylindre : 22 mm.
Pose : tiroir (fermeture à droite).
Montage : à visser.

Tableau des références produits
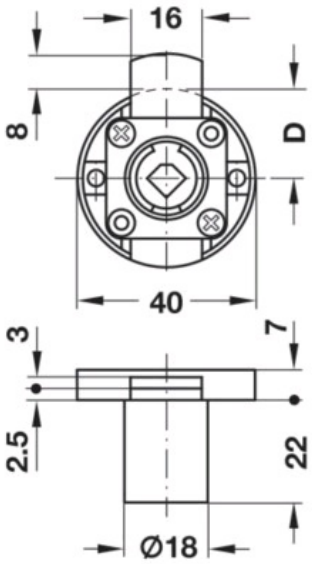
RÉFÉRENCE	RÉF. FOURNISSEUR	VENDU PAR
336892	230.28.620	1