Tèl : 03 87 84 43 87
https://www.batifer.com

Serrure de bureau Symo pour CABLOXX

HAFELE

Page 875 du catalogue Batifer

Descriptif détaillé

Fermeture pivotante centrale.
Course 12 mm, 180°
Pour cylindre interchangeable SYMO.
Avec pivotement et direction limités (din droite).
Matériau : alliage zingué.
Finition : nickelé.
Longueur de boitier de cylindre : 22 mm.
Montage : dans la façade avant à visser.

Tableau des références produits
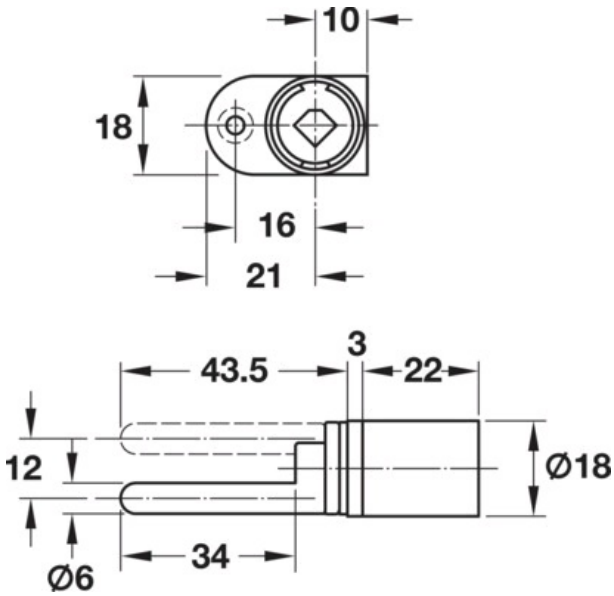
RÉFÉRENCE	RÉF. FOURNISSEUR
336637	234.98.650