Tèl : 03 87 84 43 87
https://www.batifer.com

Serrure à pêne dormant rallongé pour pose en applique axe 25 mm

HAFELE

Descriptif détaillé

A combiner avec noyau interchangeable Symo.
Avec boîtier cylindrique rallongé.
Matériau : alliage zingué.
Finition : nickelé.
Axe : 25 mm.

Tableau des références produits

RÉFÉRENCE	SENS	LONGUEUR	RÉF. FOURNISSEUR	VENDU PAR
336874	Droite	45 mm	232.26.602	1
336875	Gauche	45 mm	232.26.612	1

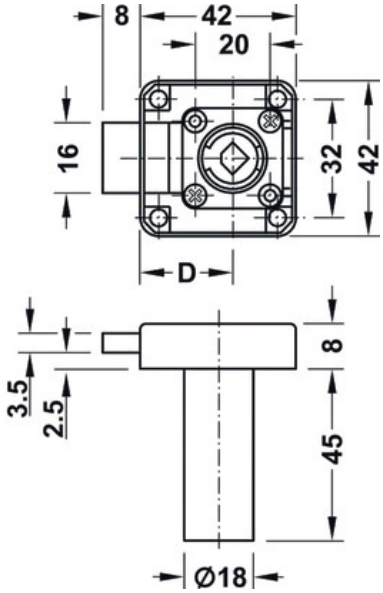
8
42
20
16
32
42
D
3.5
2.5
8
45
Ø18