Tèl : 03 87 84 43 87
https://www.batifer.com

Bouton tournant longueur 33 mm

HAFELE

Page 875 du catalogue Batifer

Descriptif détaillé

Montage avec cylindre ou capuchon. Pour toutes les serrures et cylindres interchangeables SYMO (sauf pression, verre et batteuse).
Matériau : alliage zingué.
Finition : nickelé mat.
Pour épaisseur de la porte : 19 mm.

Tableau des références produits

RÉFÉRENCE	RÉF. FOURNISSEUR	SENS	TYPE	VENDU PAR
336915	229.83.601	Gauche	Sans anneaux	1
336914	229.83.600	Droite	Sans anneaux	1
336911	229.84.601	Gauche	Avec anneaux	1
336916	229.84.600	Droite	Avec anneaux	1

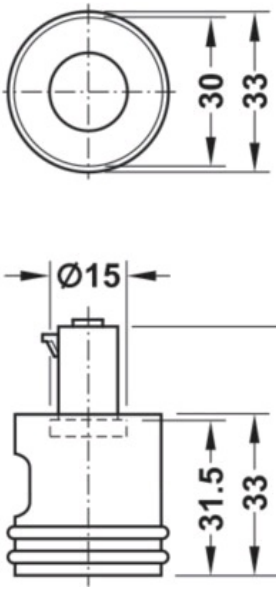
30
33
Ø15
51
31.5
33

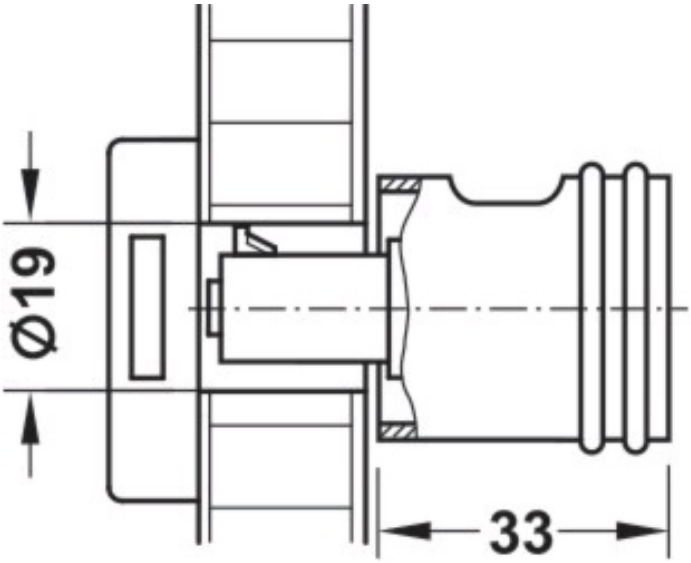
Ø19
33