Tèl : 03 87 84 43 87
https://www.batifer.com

Bouton fixe longueur 33 mm

HAFELE

Page 875 du catalogue Batifer

Descriptif détaillé

Pour fabrication à la pièce et combinaison avec boutons tournants.
Matériau : alliage zingué.
Finition : nickelé mat.
Exécution: avec butée et filet intérieur M4.
Montage : à visser.

Tableau des références produits

RÉFÉRENCE	RÉF. FOURNISSEUR	TYPE	VENDU PAR
336927	229.83.610	Sans anneaux	1
336923	229.84.610	Avec anneau	1

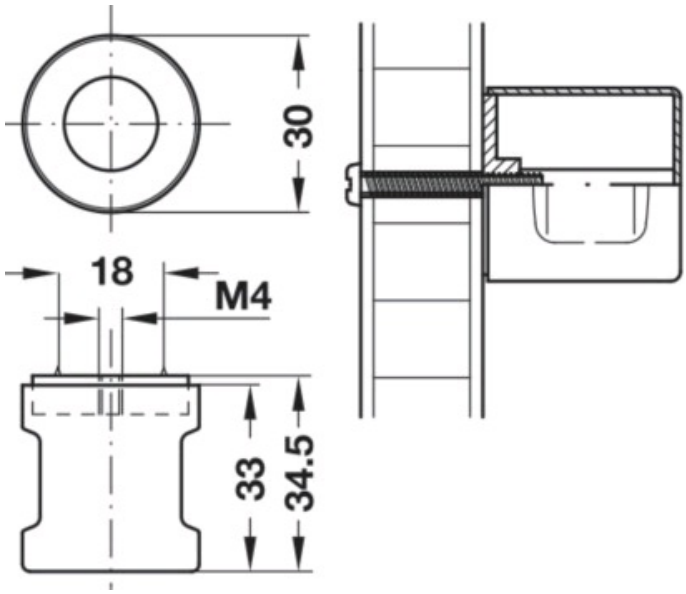
30
18
M4
33
34.5