Tèl : 03 87 84 43 87
https://www.batifer.com

Ferrure de doublage KEKU AD 30 partie équerre

HAFELE

Page 674 du catalogue Batifer

Descriptif détaillé

"

Les ferrures de doublage sont utilisées pour :
Montage d'une insonorisation sur le panneau de porte.
Assemblage d'éléments de cadres.
Fabrication d'éléments sandwich.
Installation de parois de séparation légères.
Fixation d'éléments de parois (construction de cabines).
2 types de montage:
- avec vis aggloméré diamètre 4 mm
ou
- avec vis spéciale à tête fraisée VARIANTA diamètre 3 ou 5 mm.

AD 30 pour écartement des panneaux 30 mm, à visser sur des constructions de support.
Matériau : plastique (Polycarbonate).
Coloris : noir.
Adapté pour fixation en intervalle 32.

"

Tableau des références produits

RÉFÉRENCE	RÉF. FOURNISSEUR	TYPE	VENDU PAR
335309	262.51.390	Vis d'aggloméré	1
335310	262.51.291	Vis VARIANTA	1

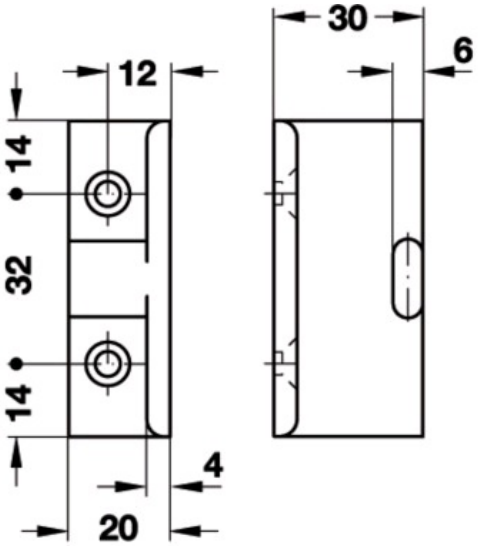
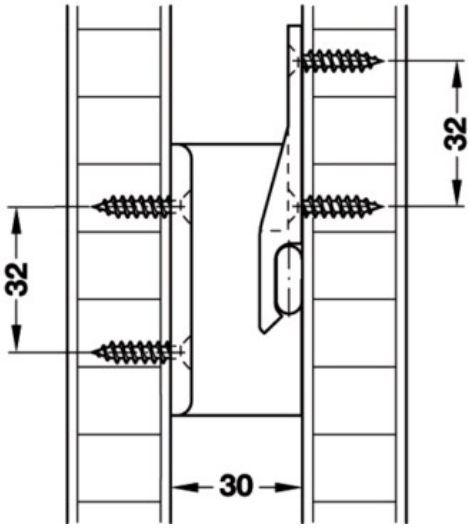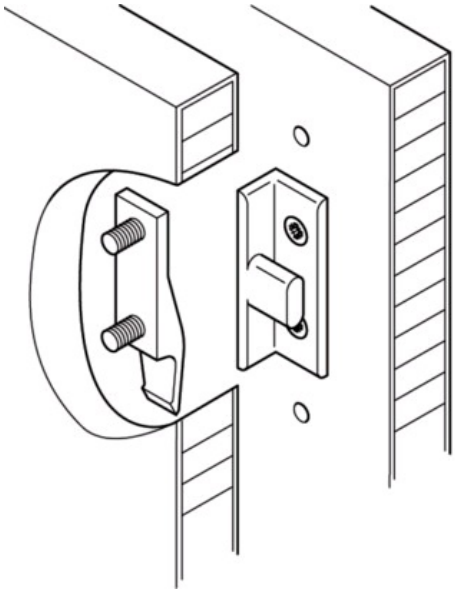
Montage