Tèl : 03 87 84 43 87
https://www.batifer.com

Ferrure à accrocher KEKU partie surface EH

HAFELE

Page 673 du catalogue Batifer

Descriptif détaillé

Pour fixer les panneaux aux constructions de cadres.
Matériau : plastique (Polycarbonate).
2 types de montage:
- avec vis aggloméré diamètre 4 mm
ou
- avec vis spéciale à tête fraisée VARIANTA diamètre 3 ou 5 mm.
Coloris : noir.
Adapté pour fixation en intervalle 32.

Tableau des références produits

RÉFÉRENCE	RÉF. FOURNISSEUR	TYPE	VENDU PAR
335294	262.49.358	Vis d'aggloméré	1
335295	262.49.359	Vis VARIANTA	1

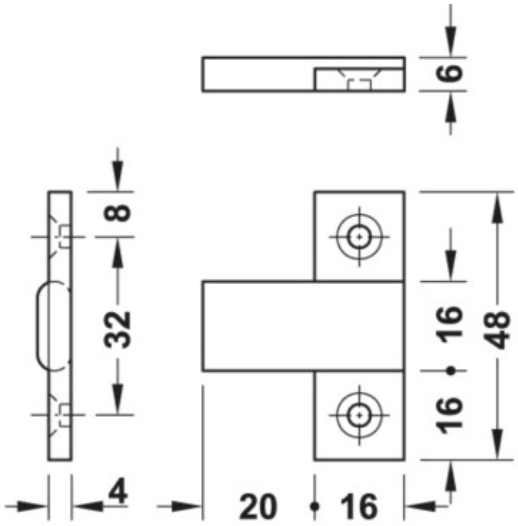
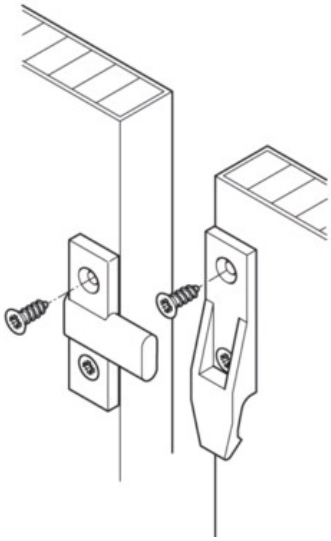
Montage