Tèl : 03 87 84 43 87
https://www.batifer.com

# Spot LED 2093 12V LOOX 5 à encastrer

HAFELE

## Descriptif détaillé

Eclairage ciblé avec corps de luminaire pivotant à 360°.
Diamètre de perçage 35 mm.
Durée de vie > 50 000 heures.
Protection IP20.
Livré avec un câble d'alimentation de 2 m.

**Tableau des références produits**

| RÉFÉRENCE | RÉF. FOURNISSEUR | DIMENSIONS | TEMP. COULEUR | FLUX LUMINEUX | PUISSANCE | FINITION | VENDU PAR |
|---|---|---|---|---|---|---|---|
| 435166 | 833.72.055 | 39 x 19 mm | 2700°K | 70 lm | 1 W | Argent | 1 |
| 435167 | 833.72.056 | 39 x 19 mm | 3000°K | 75 lm | 1 W | Argent | 1 |
| 435168 | 833.72.057 | 39 x 19 mm | 4000°K | 78 lm | 1 W | Argent | 1 |
| 435169 | 833.72.058 | 39 x 19 mm | 5000°K | 80 lm | 1 W | Argent | 1 |
| 435170 | 833.72.075 | 39 x 19 mm | 2700°K | 50 lm | 1 W | Noir | 1 |
| 435171 | 833.72.076 | 39 x 19 mm | 3000°K | 53 lm | 1 W | Noir | 1 |
| 435172 | 833.72.077 | 39 x 19 mm | 4000°K | 56 lm | 1 W | Noir | 1 |
| 435173 | 833.72.078 | 39 x 19 mm | 5000°K | 60 lm | 1 W | Noir | 1 |
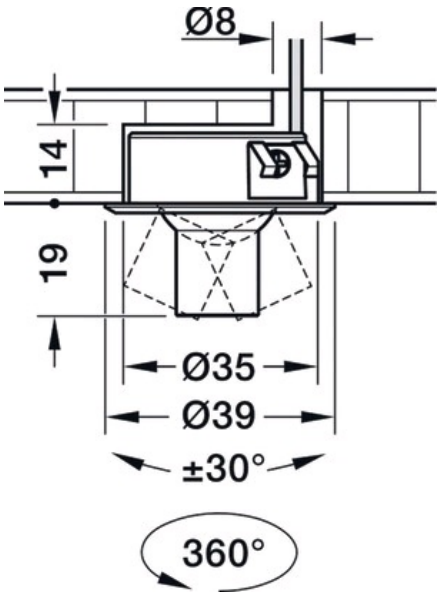
| 2700 K | 3000 K | 4000 K | 5000 K | 40° | |
|---|---|---|---|---|---|
| 5400 lx | 5500 lx | 5710 lx | 5940 lx | | 250 mm |
| 1210 lx | 1275 lx | 1330 lx | 1340 lx | | 500 mm |
| 530 lx | 560 lx | 580 lx | 590 lx | | 750 mm |
| 285 lx | 300 lx | 320 lx | 320 lx | | 1000 mm |