Tèl : 03 87 84 43 87
https://www.batifer.com

Rail supérieur Slido Classic

HAFELE

Page 926 du catalogue Batifer

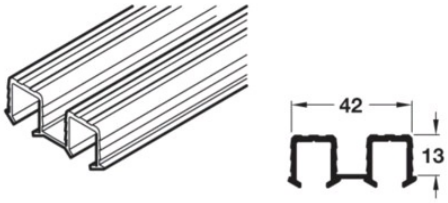

Descriptif détaillé

Pour épaisseur de panneau de 19 mm minimum.
Rail supérieur simple ou double montage à enfoncer dans rainure de 16 mm, aluminium brillant.
Rail supérieur simple ou double à visser, aluminium anodisé aspect argent.
Commander un rail simple ou double selon l'utilisation.

Tableau des références produits

RÉFÉRENCE	RÉF. FOURNISSEUR	TYPE	MONTAGE	LONGUEUR	MODÈLE	VENDU PAR
367092	402.33.652	Rail double	Enfoncer	2,5 ml	12-20-40IFC	1
367093	402.33.653	Rail double	Enfoncer	3,5 ml	12-20-40IFC	1
341680	402.30.652	Rail double	Visser	2,5 ml	12-20-40IFC	1
341681	402.30.653	Rail double	Visser	3,5 ml	12-20-40IFC	1
367094	402.33.642	Rail simple	Enfoncer	2,5 ml	12-20-40IFC/20	1
367095	402.33.643	Rail simple	Enfoncer	3,5 ml	12-20-40IFC/20	1
341901	402.30.642	Rail simple	Visser	2,5 ml	12-20-40IFC/20	1
341902	402.30.643	Rail simple	Visser	3,5 ml	12-20-40IFC/20	1

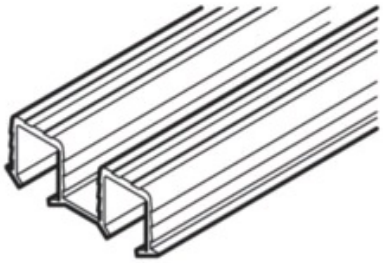

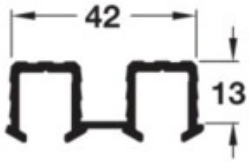
42
13

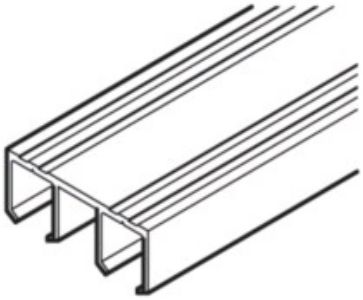

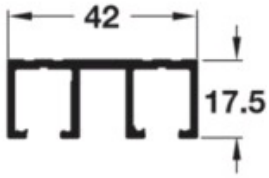
42
17.5

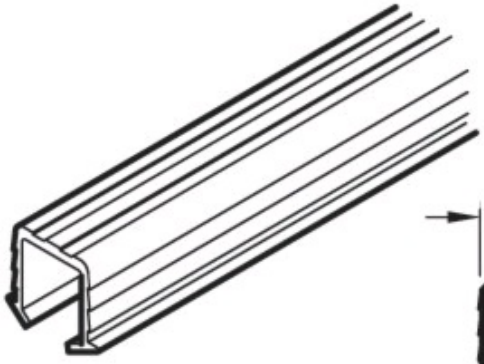

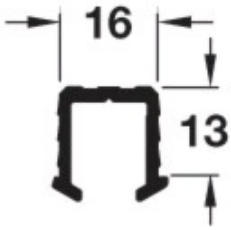
16
13

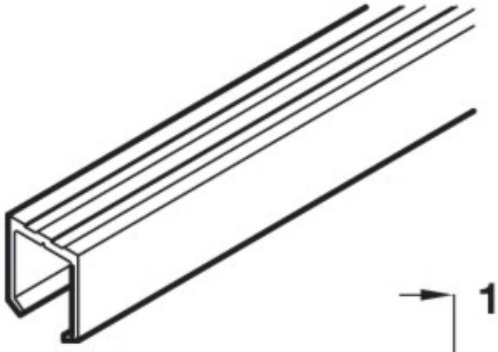

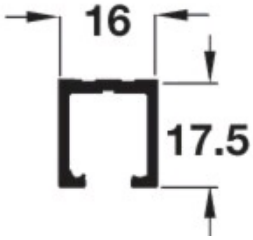
16
17.5