Tèl : 03 87 84 43 87
https://www.batifer.com

Kit pour portes coulissantes Slide Line 56

HETTICH

Page 921 du catalogue Batifer

Descriptif détaillé

Kit complet pour portes coulissantes.
Poids maxi par vantail : 40 kg.

Composition 2 portes:
- 4 Pièces de coulissage (1)
- 4 Pièces de guidage (2)
- 2 Butées (3)
- 2 Pièces d'écartement (5)

Composition 3 portes:
- 6 Pièces de coulissage (1)
- 6 Pièces de guidage (2)
- 3 Butées (3)
- 1 Arrêt central pour porte avant (4)
- 3 Pièces d'écartement (5)

Tableau des références produits

RÉFÉRENCE	RÉF. FOURNISSEUR	PRODUIT	VENDU PAR
130548	0045234	Kit 2 portes	1
130547	0045235	Kit 3 portes	1

1
2
3
4
5

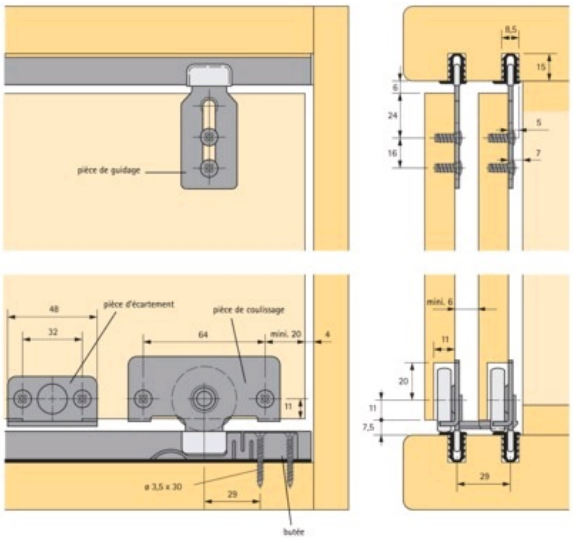
pièce de guidage
8,5
15
6
24
16
5
7
48
32
pièce d'écartement
pièce de coulissage
64
mini. 20
4
11
ø 3,5 x 30
29
butée
mini. 6
11
20
11
7,5
29