Tèl : 03 87 84 43 87
https://www.batifer.com

Serrure à mortaiser 954

MANTION

Page 471 du catalogue Batifer

Descriptif détaillé

Serrure à crochet en tôle galvanisée.

Axe 60 mm.

Livrée avec gâche & cylindre européen + 3 clés.

Tableau des références produits
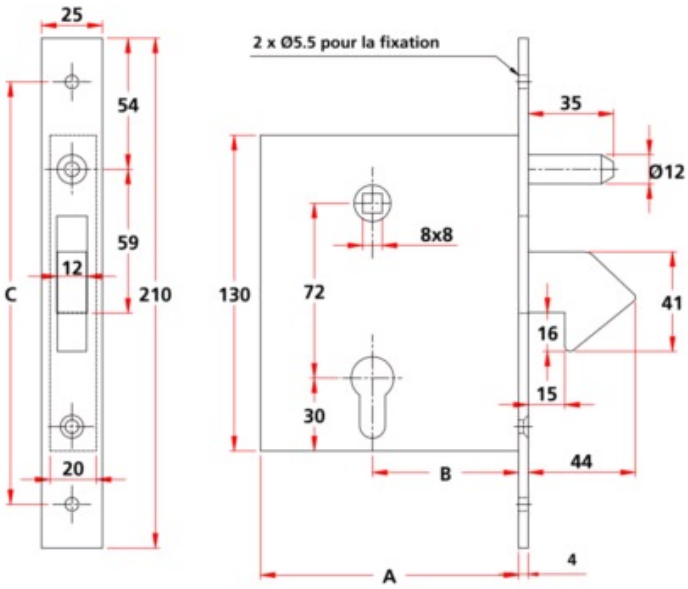
RÉFÉRENCE	VENDU PAR
166071	1