Tèl : 03 87 84 43 87
https://www.batifer.com

Serrure en applique verticale à fouillot clé à gorge

THIRARD

Page 88 du catalogue Batifer

Descriptif détaillé

Serrure photographiée sens droite.
Coffre et gâche acier cambré.
Pênes acier.
Canon alliage longueur 40 mm.
Mécanisme à 4 gorges 2 tours avec tirage ou à fouillot.
Pêne 1/2 tour réversible pour porte ouvrant à l'extérieur.
2 clés nickelées.
12 variures.
Entrée de clé et de fouillot acier.
Utilisation : Porte extérieure.
Epoxy noir granité.

Tableau des références produits

RÉFÉRENCE	CARRÉ	AXE	SENS	VENDU PAR
292768	7 mm	40 mm	Droite	1
292769	7 mm	40 mm	Gauche	1

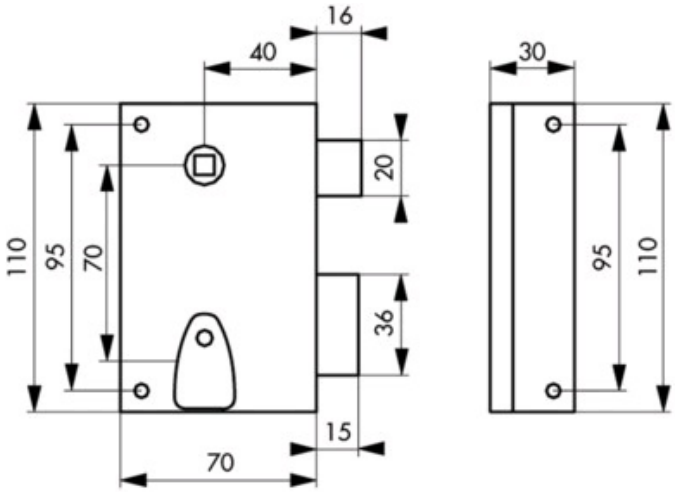
16
40
30
20
110
95
70
36
95
110
15
70