Tèl : 03 87 84 43 87
https://www.batifer.com

Serrure à cylindre profilé 7416

ASSA ABLOY - VACHETTE

Page 87 du catalogue Batifer

Descriptif détaillé

Serrure horizontale à fouillot.
Serrure photographiée sens gauche.
Carré de 7 mm.
Demi tour à équerre.
Vendu avec vis de fixation cylindre, sans cylindre.
Acier verni.

Tableau des références produits
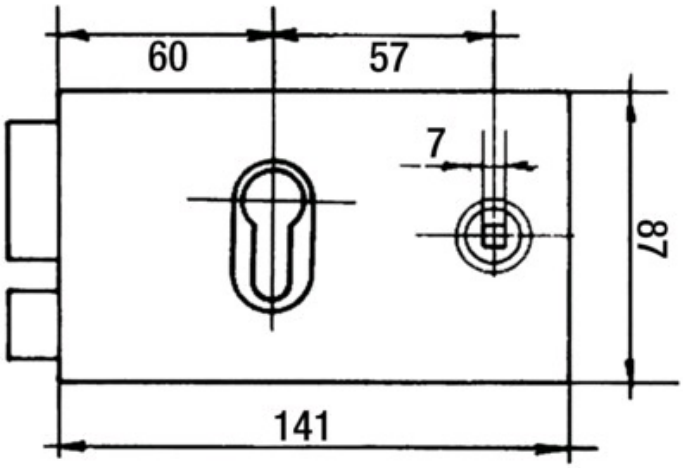
RÉFÉRENCE	SENS	VENDU PAR
174583	Droite	1
174584	Gauche	1