Tèl : 03 87 84 43 87
https://www.batifer.com

Gache SFKP pour serrure Fortylock

LOCINOX

Page 93 du catalogue Batifer

Descriptif détaillé

Gâche en applique pour portillons en métal, aluminium et PVC.
Pour profils carrés de 40 x 40 mm ou plus.
Réversible Fixation Quick-fix.
Gache en polyamide.

Tableau des références produits
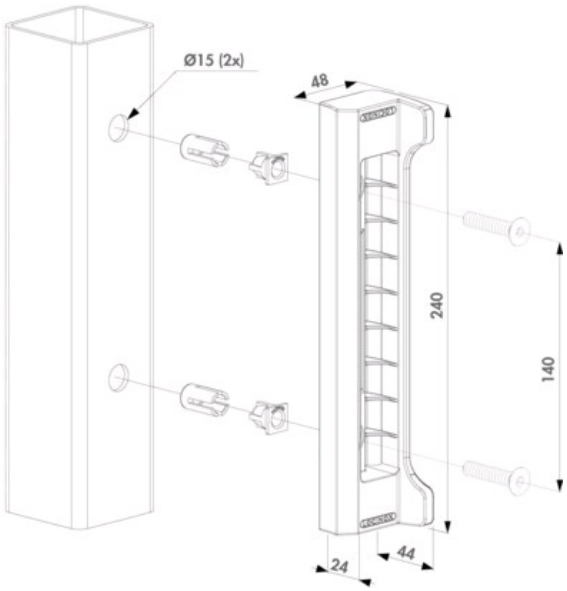
RÉFÉRENCE	SENS	RÉF. FOURNISSEUR	VENDU PAR
370337	Réversible	SFKP-QF40	1