Tèl : 03 87 84 43 87
https://www.batifer.com

Coffre à souder avec serrure à crochet

BEVER & KLOPHAUS
Page 90 du catalogue Batifer

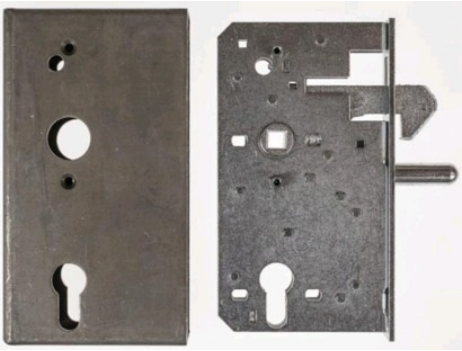

Descriptif détaillé

Serrure clé i.
Sans pêne dormant.
Coffre brut, serrure zinguée.
Carré de 8 mm.
Réversible.

Tableau des références produits

RÉFÉRENCE	AXE	LARGEUR	PROFONDEUR COFFRE	SENS	VENDU PAR
367424	60 mm	30 mm	94 mm	Réversible	1
367425	60 mm	40 mm	94 mm	Réversible	1
367426	60 mm	50 mm	94 mm	Réversible	1
367427	60 mm	60 mm	94 mm	Réversible	1

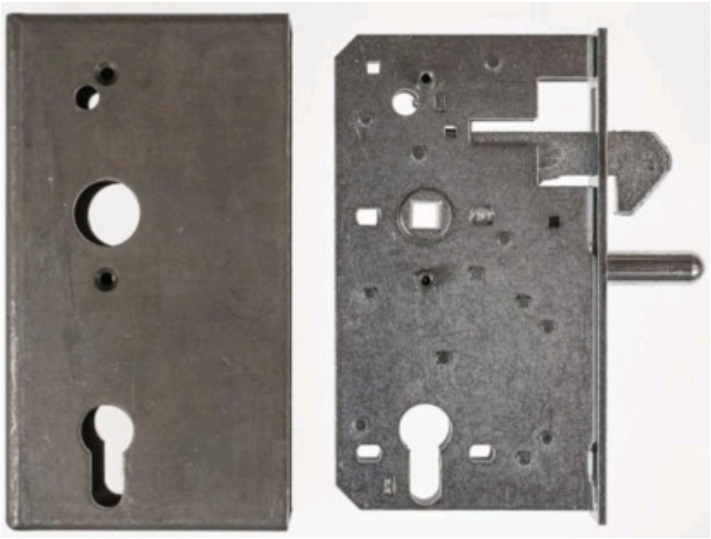

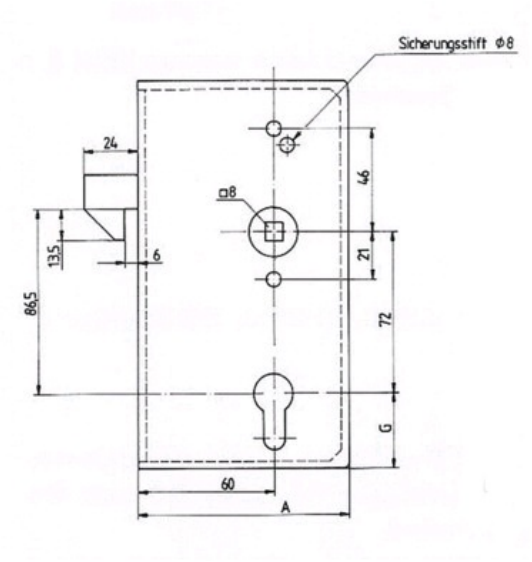
Sicherungsstift Φ8
24
□8
46
13,5
6
21
86,5
72
G
60
A