Tèl : 03 87 84 43 87
https://www.batifer.com

Serrure à larder anti - panique

ISEO

Page 106 du catalogue Batifer

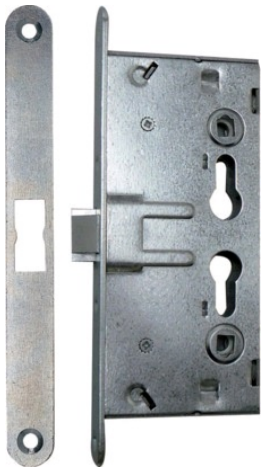

Descriptif détaillé

Serrure antipanique à larder pour porte coupe - feu.
A fouillot partagé.
Réversible.
Pour cylindre à profil européen.
Tétière 235 x 24 mm à bout rond.
Fouillot de 9 mm Entr'axe 72 mm.
Axe 65 mm.
Conforme à la Norme EN1125.

Tableau des références produits
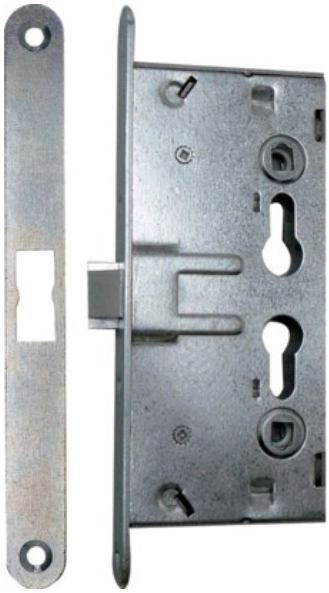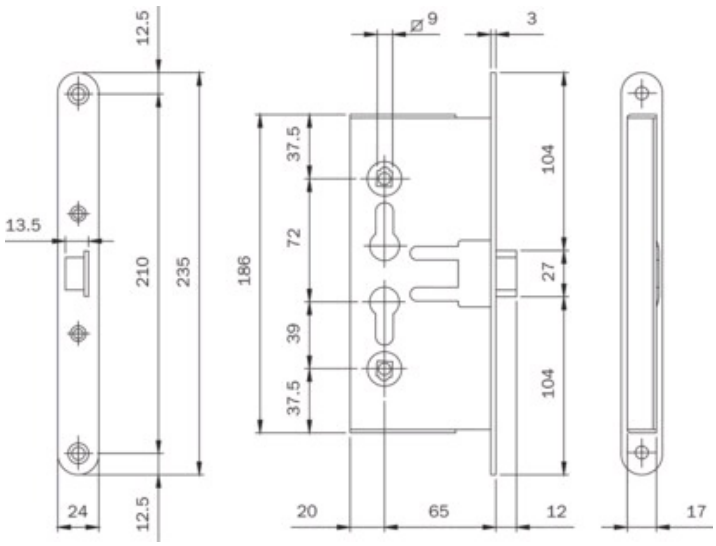
RÉFÉRENCE	SENS	VENDU PAR
289846	Réversible	1