Tèl : 03 87 84 43 87
https://www.batifer.com

Serrure centrale PANAMA PUSH

FAPIM

Descriptif détaillé

Serrure centrale seule, à compléter avec barre et support de barre PANAMA PUSH (+ kit de tringles si 2 ou 3 points).

Tableau des références produits

RÉFÉRENCE	TYPE	COULEUR	VENDU PAR
373574	3 points	Argent G6	1
373572	3 points	Blanc 9016	1

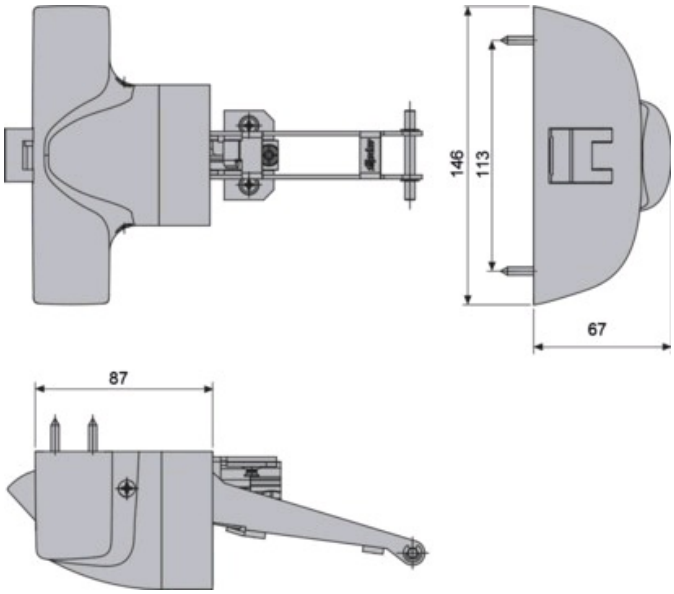
146
113
67
87

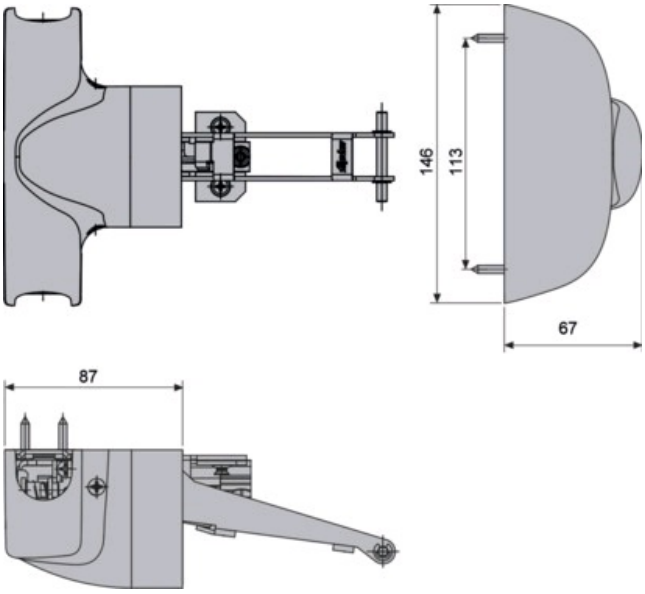
146
113
67
87

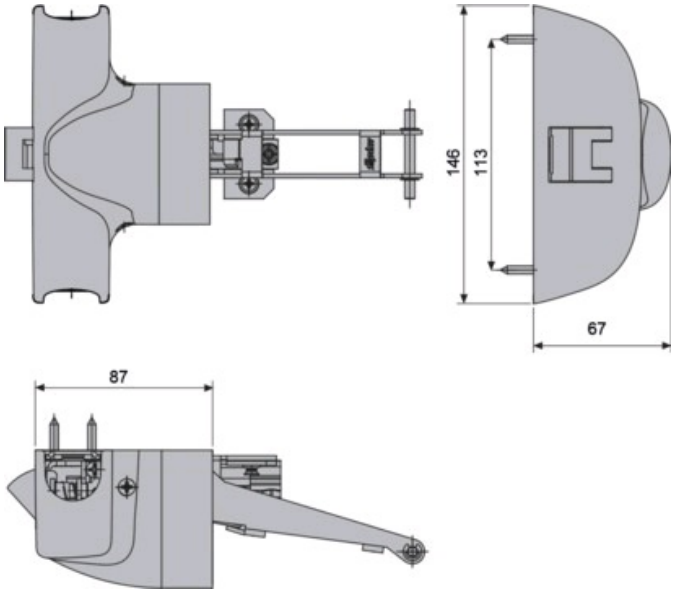
146
113
67
87