Tèl : 03 87 84 43 87
https://www.batifer.com

Jeu de gâches 100R zingué blanc

ASSA ABLOY - VACHETTE

Page 41 du catalogue Batifer

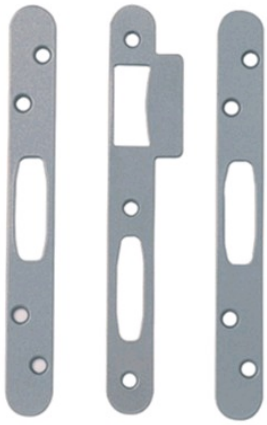

Descriptif détaillé

Jeu de 3 gâches plates à bouts ronds pour serrures 5000.
Composé de :
- 1 gâche centrale
- 2 gâches haute et basse.

Finition zingué blanc.

Tableau des références produits
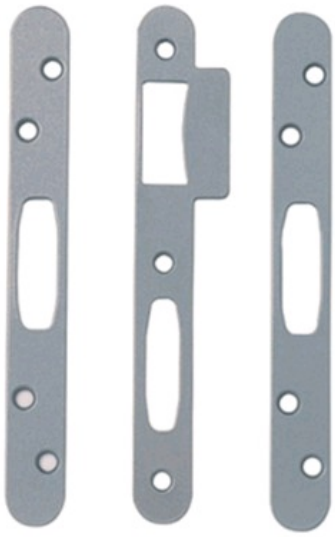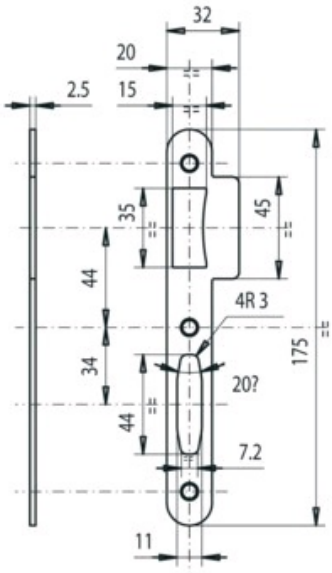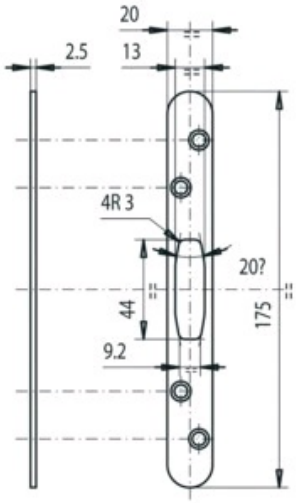
RÉFÉRENCE	VENDU PAR
302837	1