Tèl : 03 87 84 43 87
https://www.batifer.com

Serrure 1 point MULTIBAT bdcc

JPM

Page 27 du catalogue Batifer

Descriptif détaillé

Serrure photographiée sens gauche.
Bec de cane condamnation.
Réversible sans démontage.
Têtière bouts ronds.
Sans gâche.

Tableau des références produits
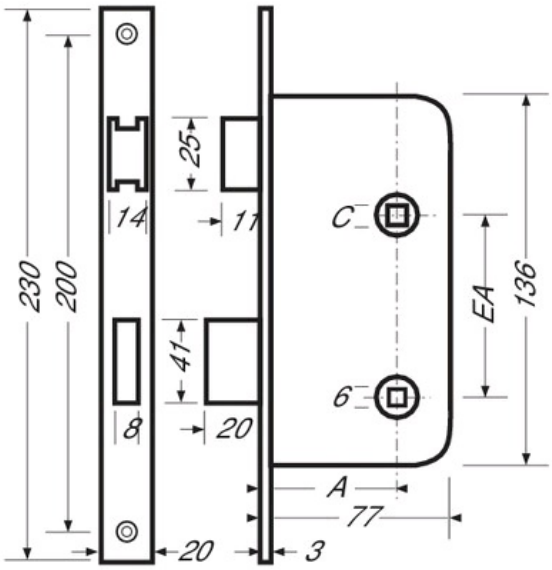
RÉFÉRENCE	AXE	ENTRAXE	CARRÉ	SENS	COULEUR
108661	50 mm	70 mm	7 mm	Droite	Laqué noir
108662	50 mm	70 mm	7 mm	Gauche	Laqué noir