Tèl : 03 87 84 43 87
https://www.batifer.com

Serrure 1 point MULTIBAT à rouleau

JPM

Page 27 du catalogue Batifer

Descriptif détaillé

Serrure 1 point à rouleau réglable (course de 11 mm).
Percement clé i pour cylindre européen.
Réversible.
Axe à 50 mm.
Têtière noire, largeur 20 mm.
Vendu avec gâche plate.

Tableau des références produits
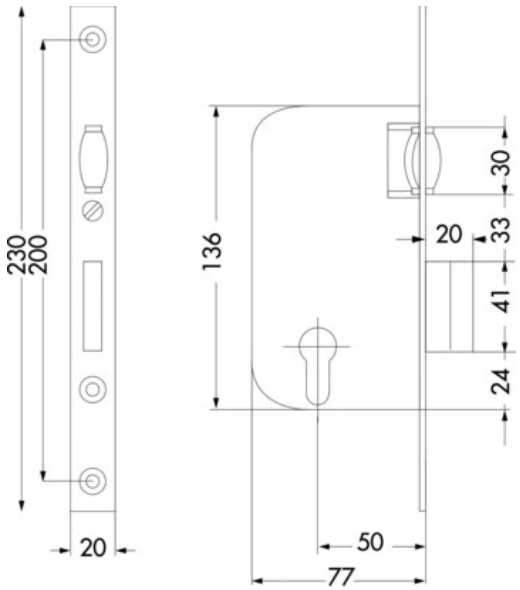
RÉFÉRENCE	TYPE TÊTIÈRE	VENDU PAR
287876	Bouts ronds	1
108485	Bouts carrés	1