Tèl : 03 87 84 43 87
https://www.batifer.com

Serrure multipoints AS 4100 R001

KFV

Descriptif détaillé

Pêne dormant et demi-tour à cylindre.
4 galets ''Kopibo'' réglables.
Verrouillage du pêne dormant et des galets par relevage de la béquille.
Entraxe 92 mm, carré de 8 mm.
Epaisseur coffre 16 mm.
Pêne demi-tour réversible sans démontage.

Tableau des références produits

RÉFÉRENCE	AXE	LARGEUR TÊTIÈRE	TYPE TÊTIÈRE	FINITION TÊTIÈRE	VENDU PAR
302608	25 mm	16 x 3 mm	Plate	Zingue	1

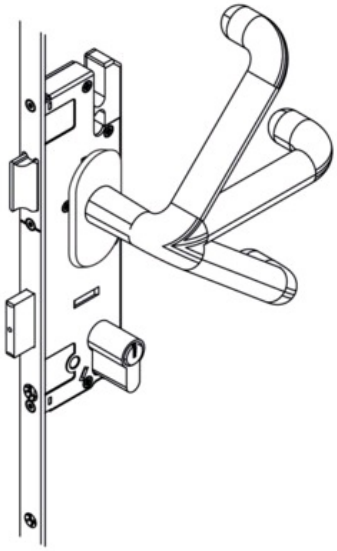

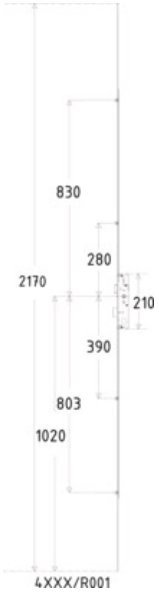
830
280
2170
210
390
803
1020
4XXX/R001