Tèl : 03 87 84 43 87
https://www.batifer.com

Roulette déco pour meuble sur platine

HAFELE

Page 869 du catalogue Batifer

Descriptif détaillé

Matériau plastique, coloris blanc/gris.
Surface de roulement souple.
Diamètre de la roue 68 mm, hauteur d'installation 82 m.
Capacité de charge 50 kg.

Tableau des références produits

RÉFÉRENCE	RÉF. FOURNISSEUR	TYPE	VENDU PAR
378396	661.24.514	Pivotante à frein	1
378395	661.24.511	Pivotante	1

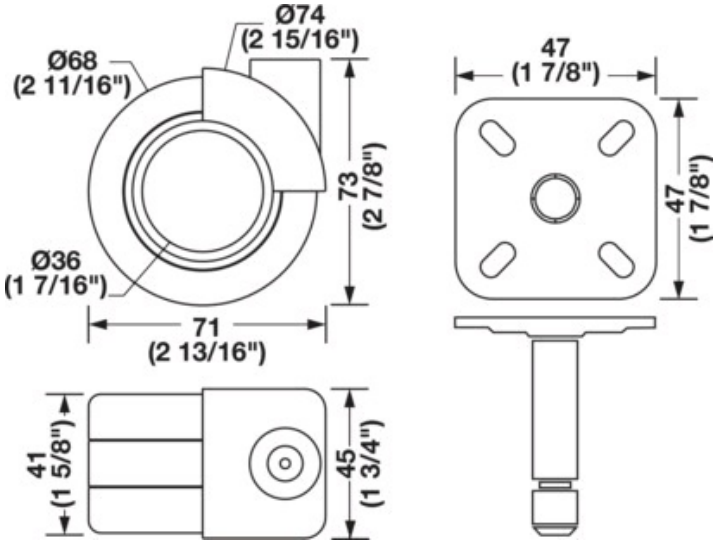

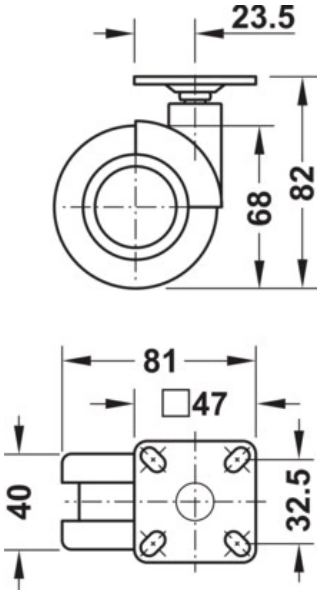
23.5
68
82
81
□47
40
32.5

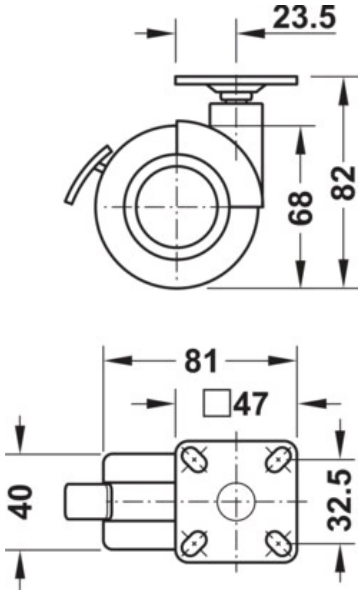
23.5
68
82
81
□47
40
32.5