Tèl : 03 87 84 43 87
https://www.batifer.com

Boîte d'écrous à sertir tête fraisée alu

SCELL-IT

Descriptif détaillé

Ecrou aveugle en alu.

Tableau des références produits

RÉFÉRENCE	DIAMÈTRE VIS	X	K	L	D2	D1	DIAMÈTRE PERÇAGE	QTÉ / BOÎTE	VENDU PAR
145858	M4	1,5 à 3,5 r	1,5 mm	11,0 mm	9,0 mm	5,9 mm	6,0 mm	500	1 boîte
145860	M5	1,5 à 3,8 r	1,5 mm	13,0 mm	10,0 mm	6,9 mm	7,0 mm	500	1 boîte
145862	M6	1,5 à 3,8 r	1,5 mm	15,0 mm	12,0 mm	8,9 mm	9,0 mm	200	1 boîte
145864	M8	1,5 à 3,8 r	1,5 mm	16,5 mm	14,0 mm	10,9 mm	11,0 mm	100	1 boîte
145866	M10	1,5 à 3,8 r	1,5 mm	18,0 mm	14,7 mm	11,9 mm	12,0 mm	100	1 boîte

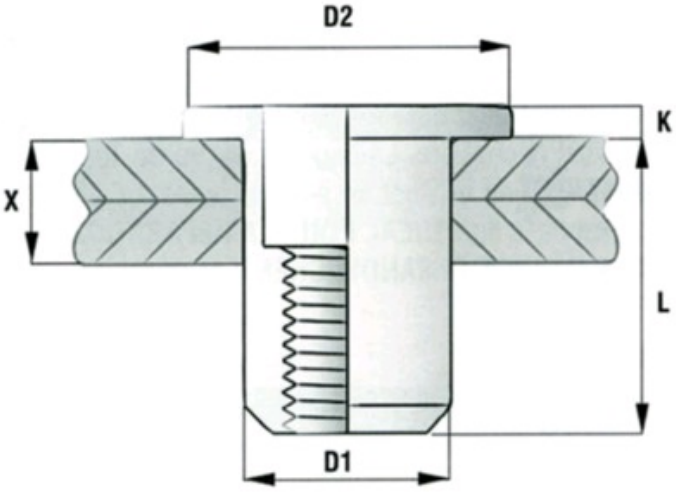
D2
K
X
L
D1