Tèl : 03 87 84 43 87
https://www.batifer.com

Boîte d'écrous à sertir tête fraisée acier

SCELL-IT

Page 1455 du catalogue Batifer

Descriptif détaillé

Ecrou aveugle cranté en acier.

Tableau des références produits

RÉFÉRENCE	DIAMÈTRE VIS	X	K	L	D2	D1	DIAMÈTRE PERÇAGE	QTÉ / BOÎTE	VENDU PAR
134825	M4	1,5 à 3,5 r	1,5 mm	11,5 mm	9,0 mm	5,9 mm	6,0 mm	500	1 boîte
134826	M5	1,5 à 4,0 r	1,5 mm	13,5 mm	10,0 mm	6,9 mm	7,0 mm	500	1 boîte
134827	M6	1,5 à 4,5 r	1,5 mm	16,0 mm	12,0 mm	8,9 mm	9,0 mm	200	1 boîte
134828	M8	1,5 à 4,5 r	1,5 mm	19,0 mm	14,0 mm	10,9 mm	11,0 mm	100	1 boîte
134829	M10	1,5 à 4,5 r	1,5 mm	21,0 mm	14,7 mm	11,9 mm	12,0 mm	100	1 boîte

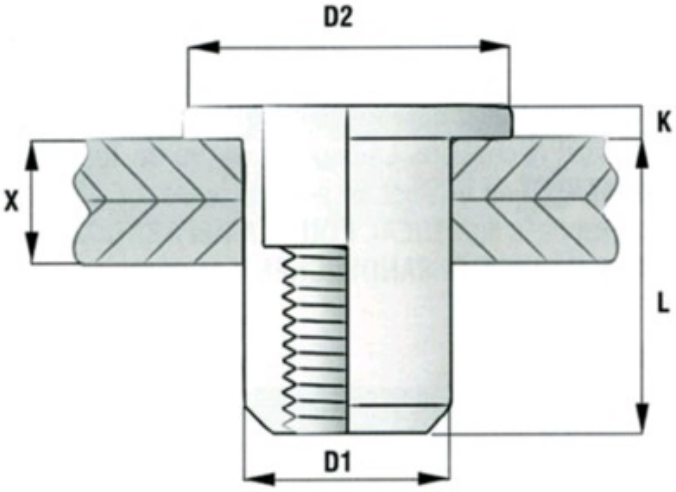
D2
K
X
L
D1