Tèl : 03 87 84 43 87
https://www.batifer.com

Ferrure d'assemblage RAFIX 20 plastique

HAFELE

Descriptif détaillé

Matériau : plastique, élément de serrage en alliage zingué.
Entraînement : fente cruciforme PZ2.

Tableau des références produits

RÉFÉRENCE	RÉF. FOURNISSEUR	TYPE	POUR ÉPAISSEUR DE BOIS	A	D	COULEUR	VENDU PAR
335004	263.14.703	Avec bossage	16 mm	8,0 mm	12,7 + 0,2 m	Blanc	1
335005	263.14.705	Avec bossage	19 mm	9,5 mm	14,2 + 0,2 m	Blanc	1
334992	263.10.703	Sans bossage	16 mm	8,0 mm	12,7 + 0,2 m	Blanc	1
334993	263.10.705	Sans bossage	19 mm	9,5 mm	14,2 + 0,2 m	Blanc	1
335000	263.14.203	Avec bossage	16 mm	8,0 mm	12,7 + 0,2 m	Aluminium bl	1
335001	263.14.205	Avec bossage	19 mm	9,5 mm	14,2 + 0,2 m	Aluminium bl	1
334986	263.10.203	Sans bossage	16 mm	8,0 mm	12,7 + 0,2 m	Aluminium bl	1
334987	263.10.205	Sans bossage	19 mm	9,5 mm	14,2 + 0,2 m	Aluminium bl	1

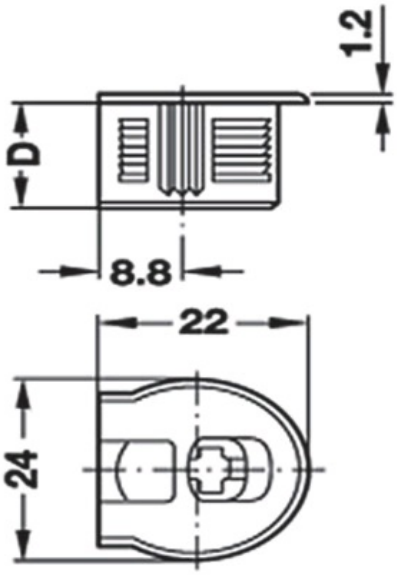

Avec ou sans bossage

Rafix 20