Tèl : 03 87 84 43 87
https://www.batifer.com

Profil dossier suspendu non percé fixation sous tablette

DUVAL-BILCOCQ

Page 1010 du catalogue Batifer

Descriptif détaillé

Profil porte étiquette intégré non percé.
Longueur 4 mètres.
Hauteur 30 mm.
Profondeur 30 / 18 mm.
En aluminium.

Tableau des références produits

RÉFÉRENCE	ANCIEN CODE	COULEUR	VENDU PAR
117894	291251	Brut	1

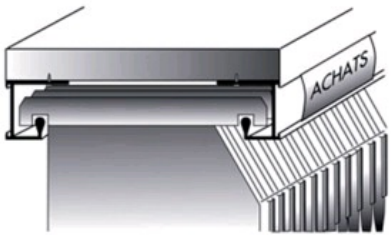

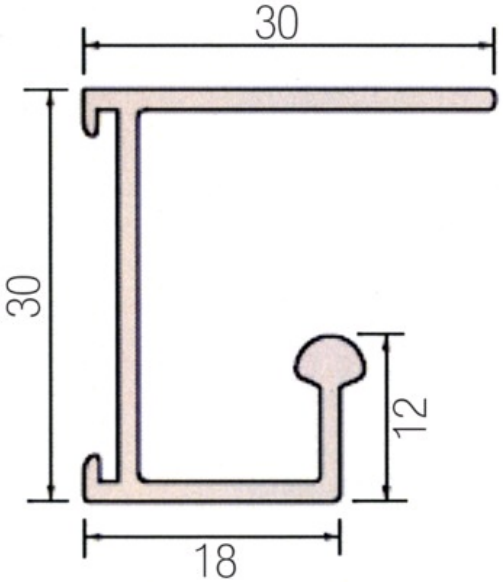
30
30
12
18