Tèl : 03 87 84 43 87
https://www.batifer.com

Profil dossier suspendu à clipser sur chant

DUVAL-BILCOCQ

Descriptif détaillé

Ce profil vient recouvrir le chant de la tablette pour une finition parfaite.
Profil porte étiquette intégré.
Montage par emboîtement sur tablette épaisseur de 19 mm.
Longueur 4 mètres.
Hauteur totale 50,3 mm.
profondeur 12 / 18 mm.
En aluminium.

Tableau des références produits

RÉFÉRENCE	COULEUR	VENDU PAR
291253	Anodisé argent	1
291254	Laqué blanc	1

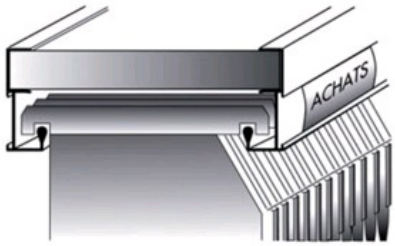

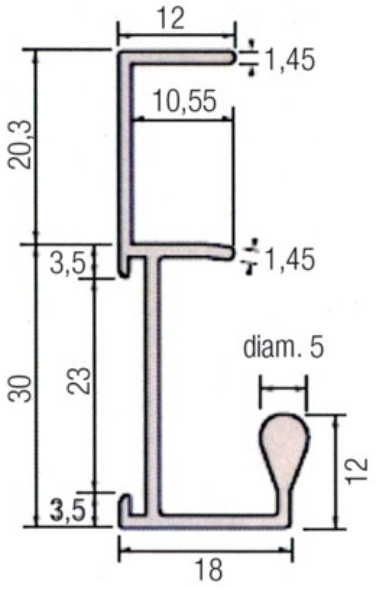
12
1,45
10,55
20,3
3,5
1,45
diam. 5
30
23
12
3,5
18