Tèl : 03 87 84 43 87
https://www.batifer.com

Profil de renfort avec poignée

GOETTGENS
Page 550 du catalogue Batifer

Descriptif détaillé

Aluminium.

Tableau des références produits
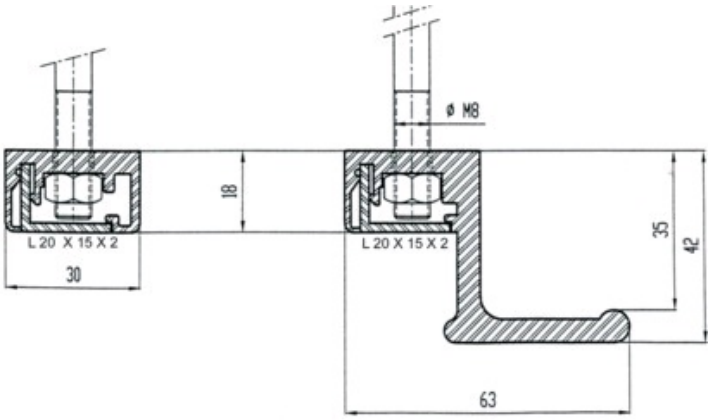
RÉFÉRENCE	LONGUEUR	COULEUR	VENDU PAR
149363	2500 mm	Brut	1
149362	2500 mm	Anodisé argent	1