Tèl : 03 87 84 43 87
https://www.batifer.com

Ferrure pour construction de lits

HAFELE

Descriptif détaillé

Pour montant central, décrocheable.
Montage : à visser.
Matériau : acier.
Finition : zingué.

Fourniture :
1 équerre de support.
1 patte de retenue.

Tableau des références produits

RÉFÉRENCE	RÉF. FOURNISSEUR	VENDU PAR
335332	273.03.510	1

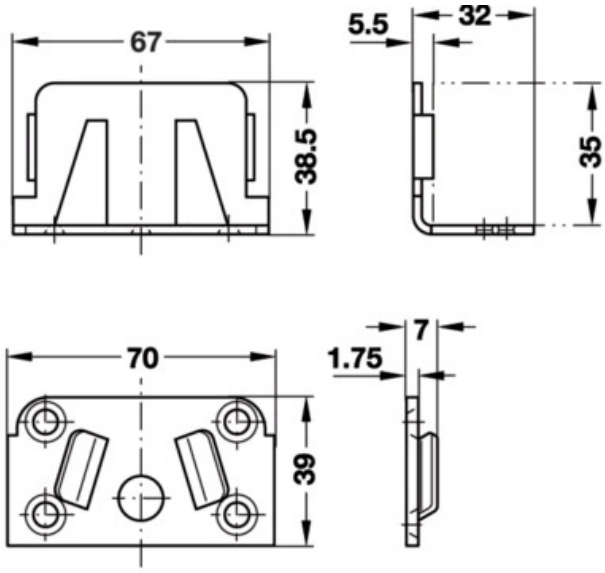

Montage

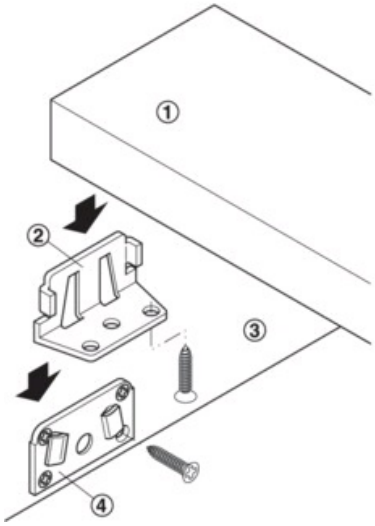

① Montant central
② Équerre de support
③ Partie tête ou pied
④ Pattes de retenue