Tèl : 03 87 84 43 87
https://www.batifer.com

Profil LED 5117 pour cloison sèche

HAFELE

Descriptif détaillé

Lumière directe dans un coin rentrant à 90° avec duffusion 2 côtés.
Domaine d'utilisation : utilisation avec plaques de platres, construction sèche.
Adapté aux bandes de 10 mm.
Aluminium.

Veuillez commander séparément le diffuseur.
Attention à ne pas se couper, la languette est tranchante.

Tableau des références produits

RÉFÉRENCE	TYPE	FINITION	LONGUEUR	RÉF. FOURNISSEUR	VENDU PAR
478811	Profil seul	Aluminium	2700 mm	833.02.366	1
478815	Diffuseur	Satiné	2700 mm	833.02.478	1

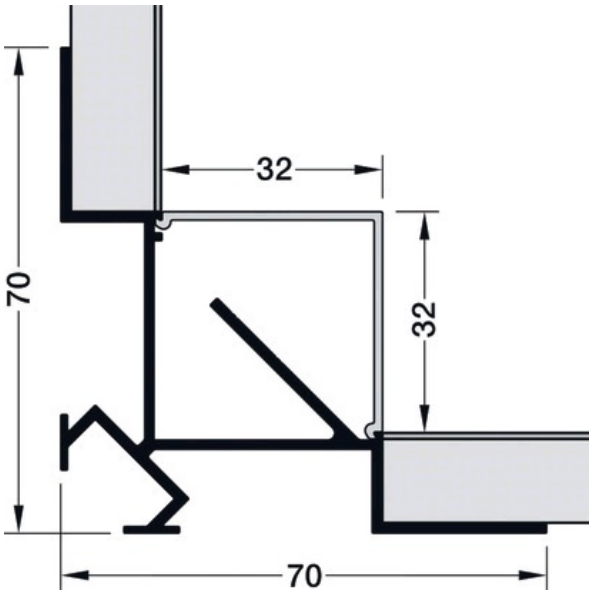
32
32
70
70

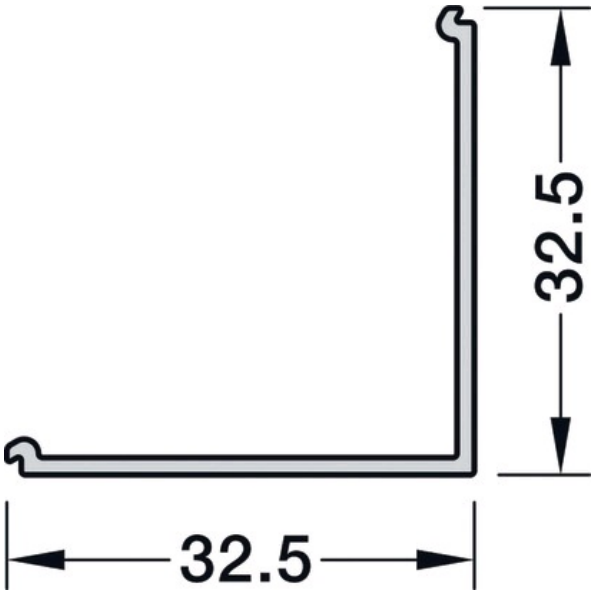
32.5
32.5