Tèl : 03 87 84 43 87
https://www.batifer.com

Equerre simple pour unité motrice SERVO-DRIVE

BLUM

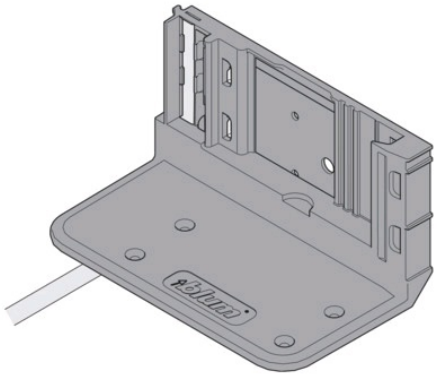

Descriptif détaillé

Permet de fixer 1 unité motrice.
A visser.
Utilisable pour motoriser un tiroir et plus particulièrement pour le tiroir sous-évier.
Livré avec câble intégré et dépassant de 800 mm.
Matière synthétique RAL 7037 gris.

Tableau des références produits
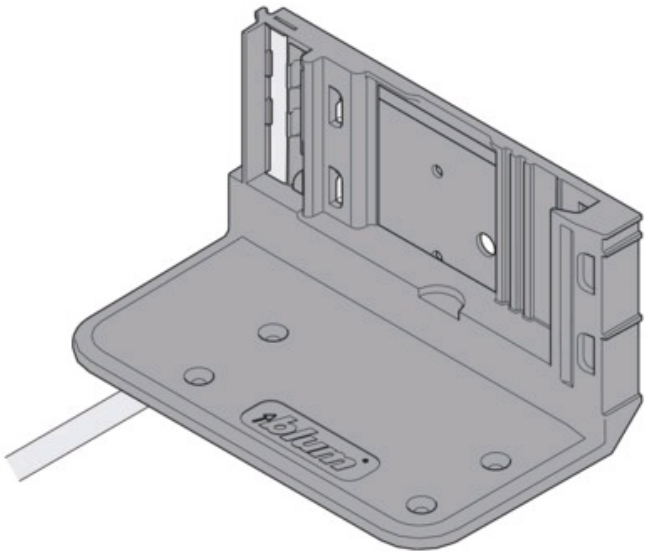
RÉFÉRENCE	RÉF. FOURNISSEUR	VENDU PAR
248809	Z10D7201.01	1