Tèl : 03 87 84 43 87
https://www.batifer.com

Poubelle triple

HAFELE

Descriptif détaillé

"
Pour montage derrière les façades.
Jeu de trois poubelles
1 x 21 litres
1 x 13.5 litres
1 x 6 litres
Pour largeur de corps 300 mm.
À installer dans deux extensions intégrales pour système de côtés de tiroirs coulissants Blum Tandem et Grass Nova Pro.
Avec plaque de support et de couvercle.
Longueur nominale 500 mm.
Épaisseur de paroi latérale : 19 mm.
Plastique gris.
Commander la coulisse de côtés de tiroir séparément."

Tableau des références produits
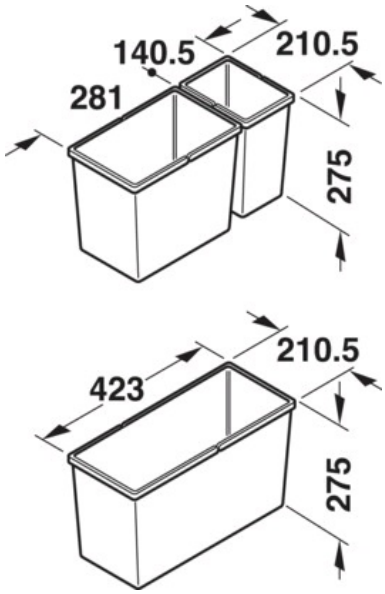
RÉFÉRENCE	RÉF. FOURNISSEUR
338928	502.90.930