Tèl : 03 87 84 43 87
https://www.batifer.com

Poubelle suspendue pour antaro

HAFELE

Page 987 du catalogue Batifer

Descriptif détaillé

Pour Blum Tandembox antaro hauteur M.
Profondeur tiroir 500 mm (non fourni).
Livré avec cadre et couvercle.
Plastique gris clair.

Tableau des références produits

RÉFÉRENCE	RÉF. FOURNISSEUR	LARGEUR CAISSON	CAPACITÉ	HAUTEUR	VENDU PAR
378307	502.90.931	300 mm	3 x 35 L	345 mm	1
378308	502.90.932	400 mm	1 x 8 L / 1 x 17 L	345 mm	1
378309	502.90.933	450 mm	2 x 17 L	345 mm	1
378310	502.90.936	500 mm	2 x 17 L	345 mm	1
378311	502.90.938	600 mm	2 x 8 L / 2 x 25 L	345 mm	1
378312	502.90.946	600 mm	2 x 25 L	-	1
378313	502.90.947	600 mm	2 x 35 L	-	1
378314	502.90.948	900 mm	3 x 25 L	-	1
378315	502.90.949	900 mm	3 x 35 L	-	1

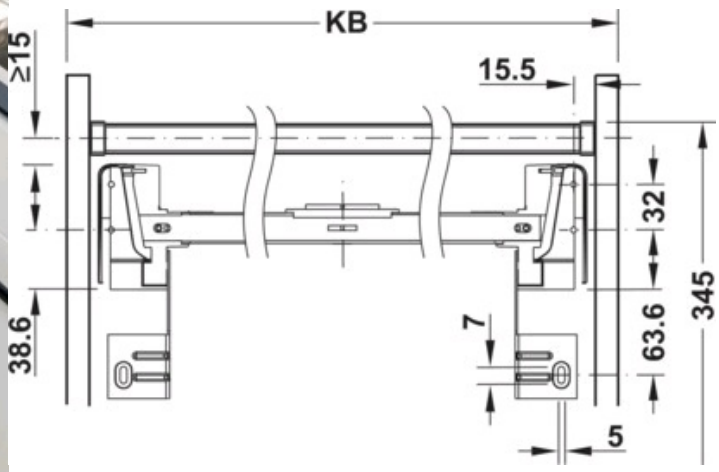
KB
≥15
15.5
32
345
38.6
63.6
7
5