Tèl : 03 87 84 43 87
https://www.batifer.com

Poubelle double Hailo Euro-Cargo-S

HAFELE

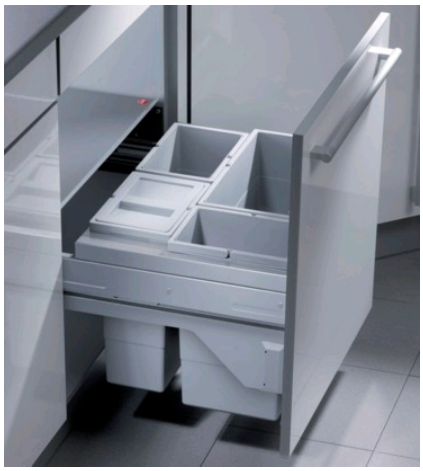

Descriptif détaillé

Pour profondeur intérieure de corps min. 450 mm.
Type d'extension extension intégrale avec amortissement.
Montage à visser sur la paroi latérale.
Epaisseur de paroi latérale 16–19 mm auto-ajustement.
Dimensions : p 403 x h 439 mm.
Pour largeur de corps 450 mm comprenant 2 x 19 litres.
Pour largeur de corps 500 mm comprenant 1 x 19 et 1 x 30 litres.
Pour largeur de corps 600 mm comprenant 2 x 30 litres.
Matériau :
élément d'extension acier gris argent,
seau plastique gris de sécurité.

Tableau des références produits

RÉFÉRENCE	LARGEUR CAISSON	RÉF. FOURNISSEUR
338895	450 mm	502.73.901
338897	500 mm	502.73.904
338896	600 mm	502.73.902

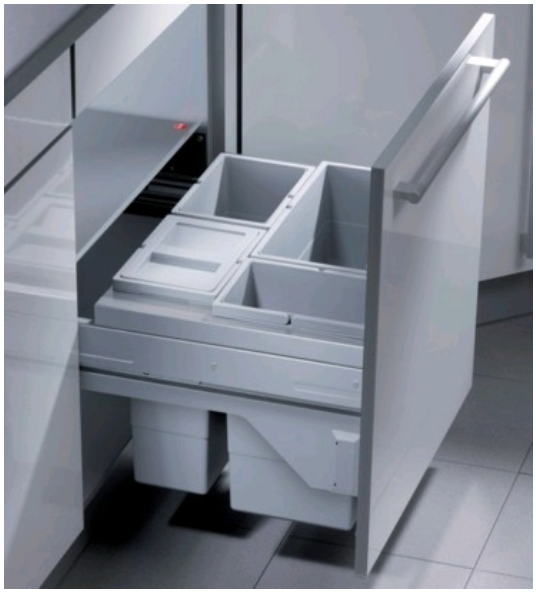

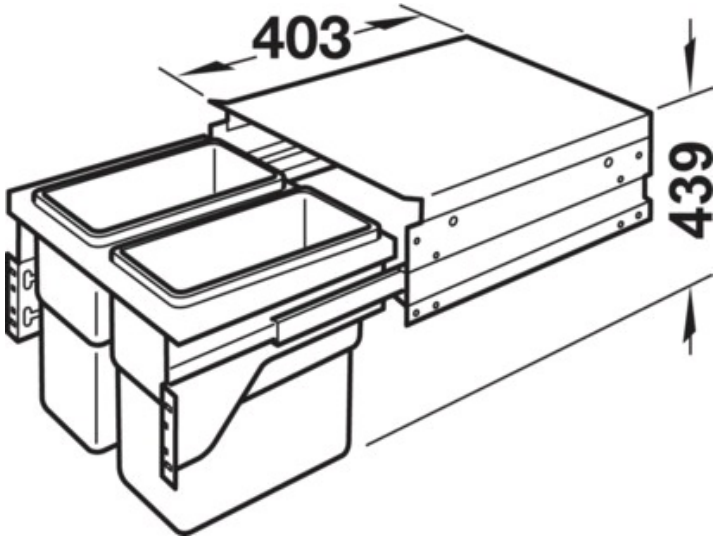
403
439