Tèl : 03 87 84 43 87
https://www.batifer.com

Paire de cornières d'habillage pour montants latéraux

HOERMANN

Page 640 du catalogue Batifer

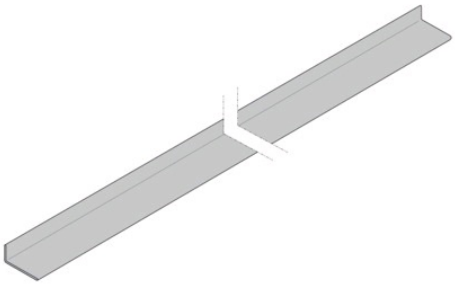

Descriptif détaillé

Dimensions : 55 x 19,5 mm
Tôle galvanisée.

Tableau des références produits

RÉFÉRENCE	COULEUR	FINITION	LONGUEUR	VENDU PAR
425243	RAL 7016	Sandgrain	2000 mm	1
425244	RAL 7016	Sandgrain	2125 mm	1
425245	RAL 7016	Sandgrain	2250 mm	1
425246	RAL 7016	Silkgrain	2000 mm	1
425247	RAL 7016	Silkgrain	2125 mm	1
425248	RAL 7016	Silkgrain	2250 mm	1
425251	RAL 9016	Sandgrain	2000 mm	1
425252	RAL 9016	Sandgrain	2125 mm	1
425253	RAL 9016	Sandgrain	2250 mm	1
425254	RAL 9016	Silkgrain	2000 mm	1
425255	RAL 9016	Silkgrain	2125 mm	1
425256	RAL 9016	Silkgrain	2250 mm	1

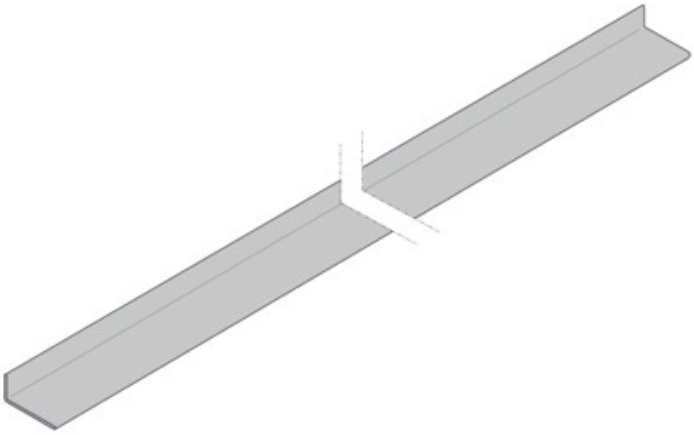

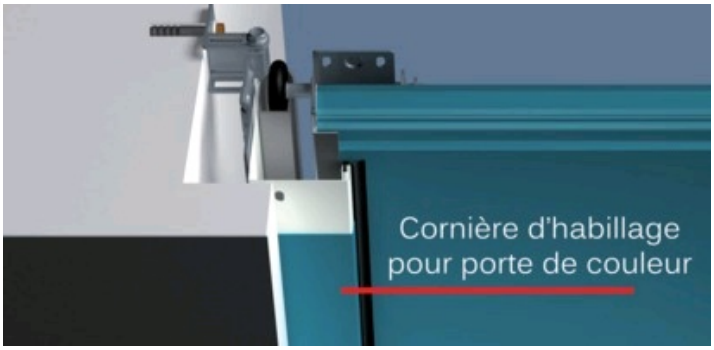
Cornière d'habillage
pour porte de couleur