Tèl : 03 87 84 43 87
https://www.batifer.com

Bas de porte pour porte de garage basculante

WATTELEZ
Page 635 du catalogue Batifer

Descriptif détaillé

La forme et la souplesse du joint garantissent l'étanchéité des bas de porte quelle que soit la forme de l'interstice laissé entre la porte et le sol.
Le montage du joint se fait par l'intermédiaire d'un rail en Aluminium fixé sur la porte.
Le rail aluminum est livré pré-percé, en longueur de 1,25 m.
Traitement anti-fongique et norme jouet
Interstice maximum 45 mm.
Profil teinte gris, joint noir.

Tableau des références produits

RÉFÉRENCE	LONGUEUR	VENDU PAR
377274	2,5 m	1

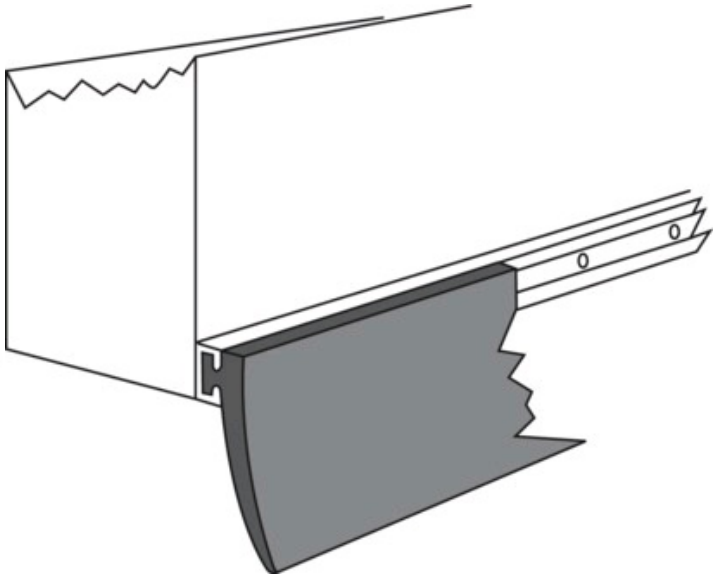

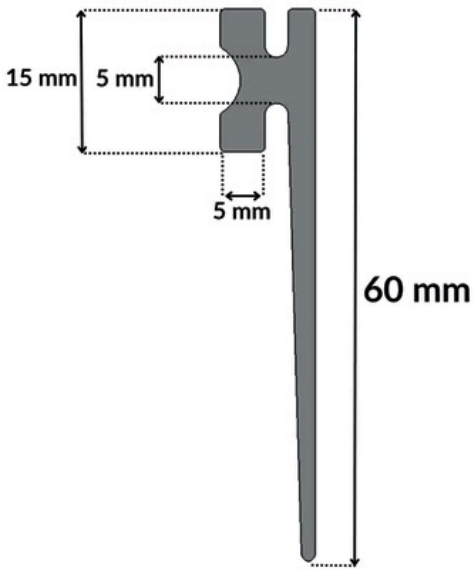
15 mm
5 mm
5 mm
60 mm